# Katalog mezinárodní normy obalů – FEFCO

Vysvětlivka:
Manuální nebo automatické složení; každý styl zahrnuje jednu z následujících indikací:

**M** – ruční skládání
**A** – automatické skládání
**M/A** – může být jak manuální, tak automatické skládání
**M+A** – vyžaduje kombinaci manuálního a automatického skládání

# 0100

- Přířezy a role

## 0100

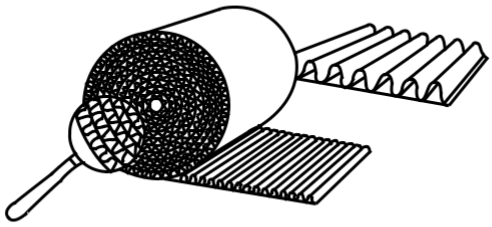

## 0110

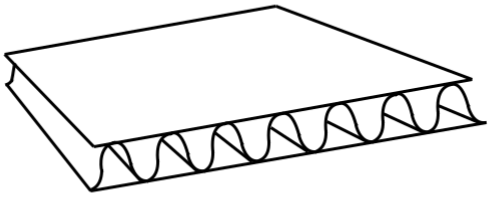

# 0200

- Klopové krabice, většinou z jednoho nebo ze dvou přířezů, šité či lepené, opatřené klopami nahoře i dole. Dodávají se rozložené.

## 0200 M/A

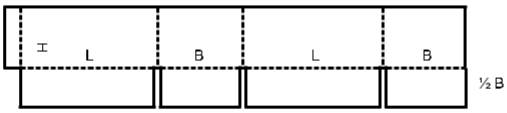


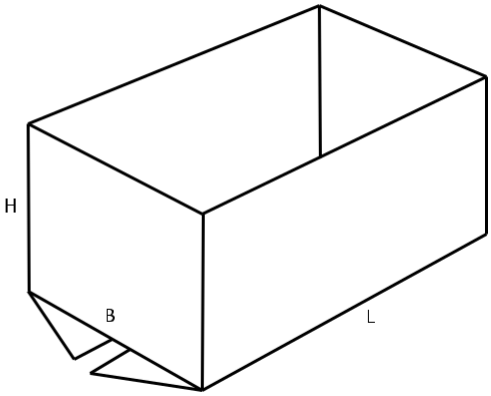


## 0201 M/A

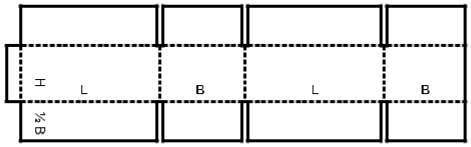


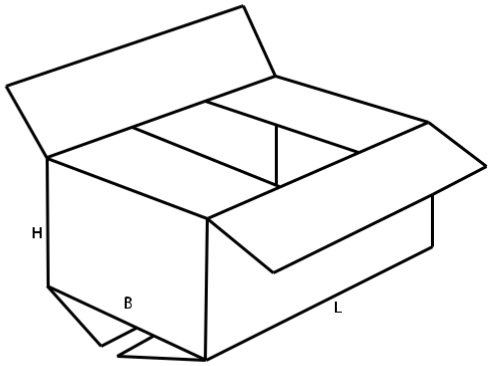


## 0202 M/A

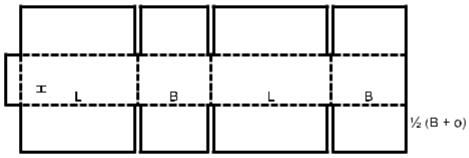


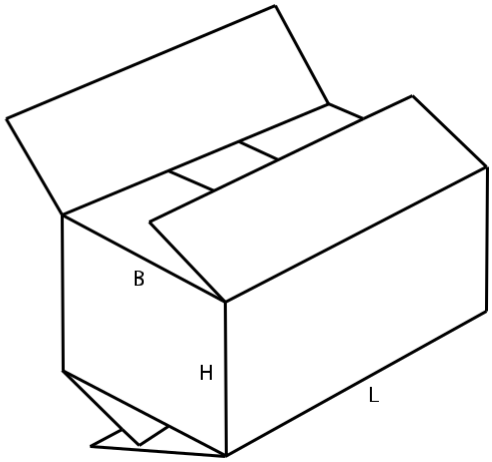

## 0203 M/A

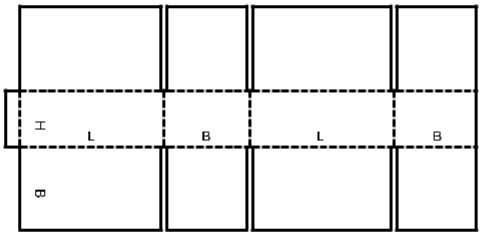


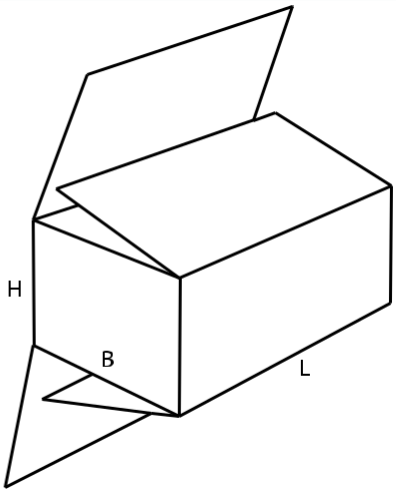


## 0204 M/A

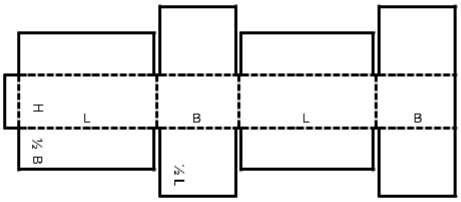


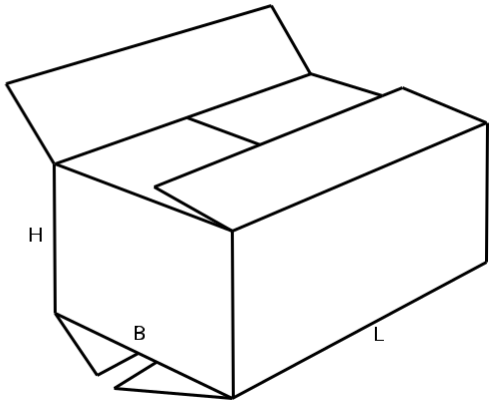


## 0205 M/A

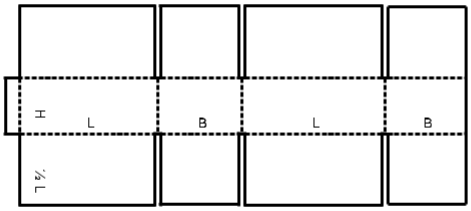


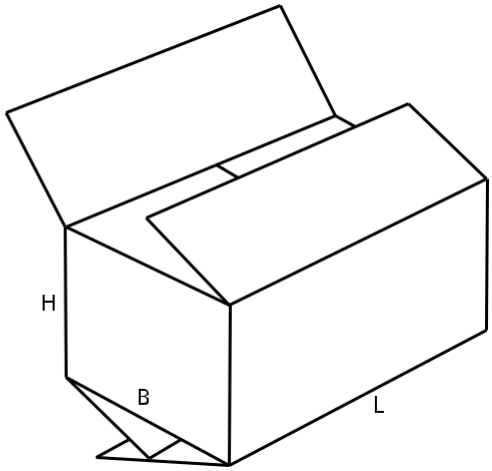


## 0206 M/A

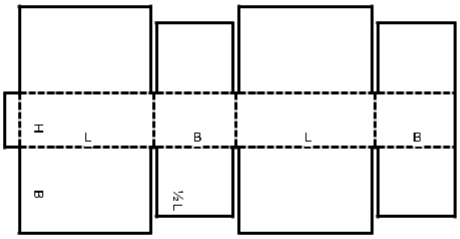


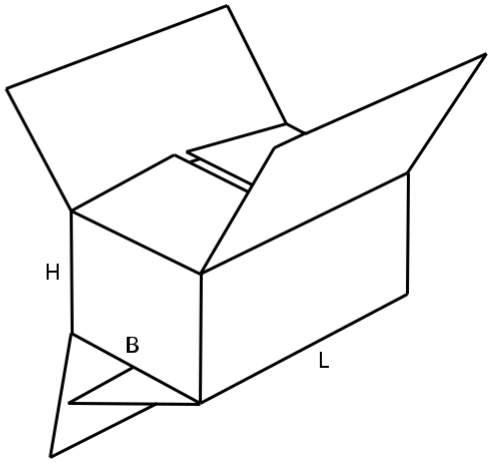

## 0207 M

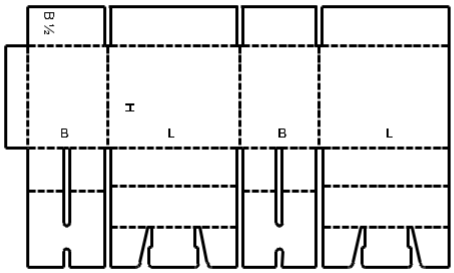


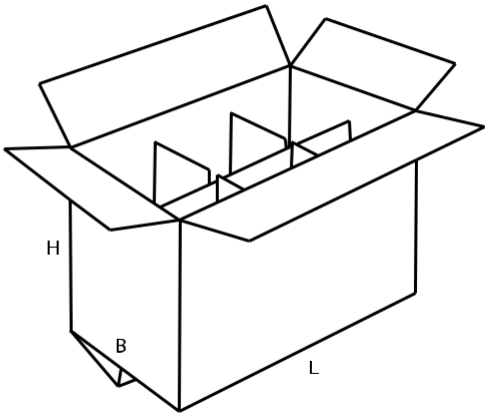


## 0208 M

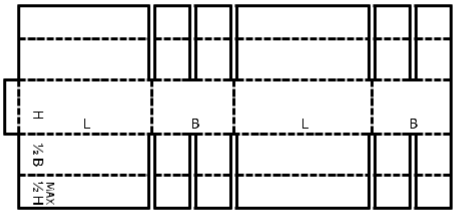


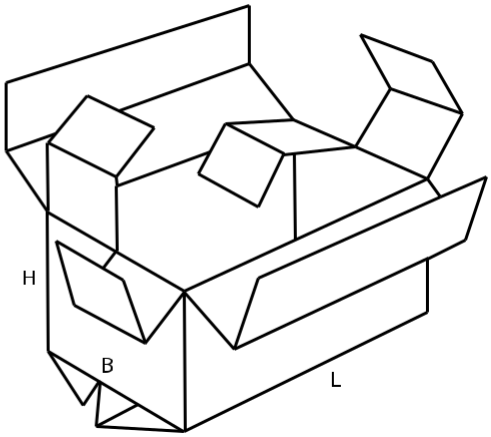


## 0209 M/A

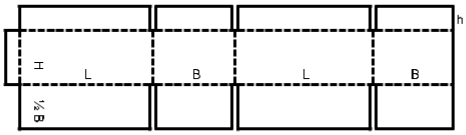


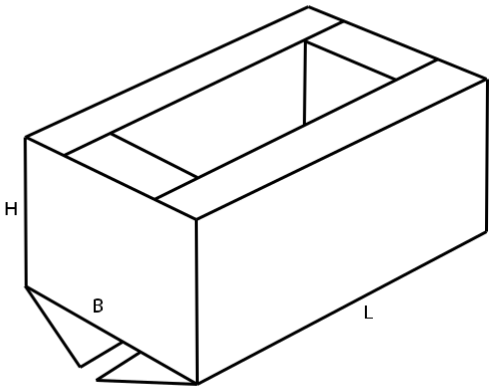


## 0210 M

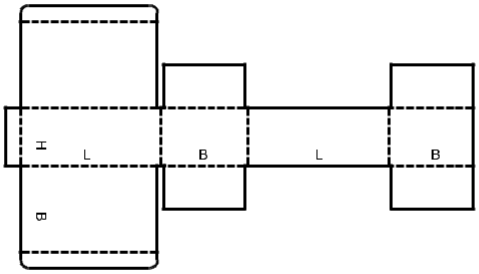


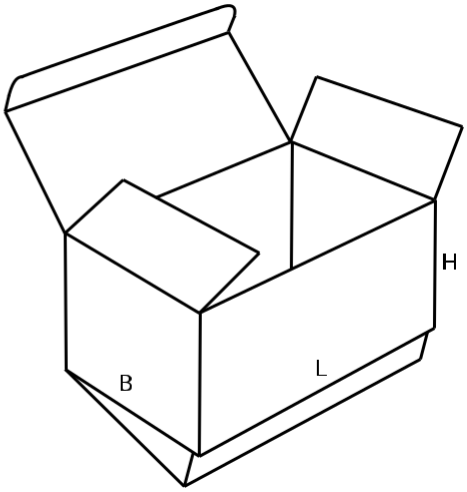

## 0211 M

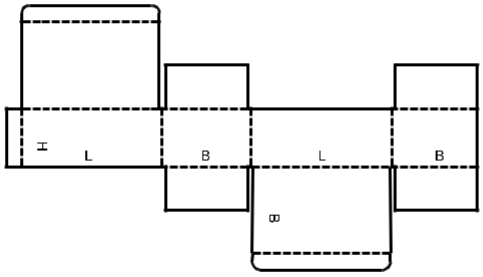


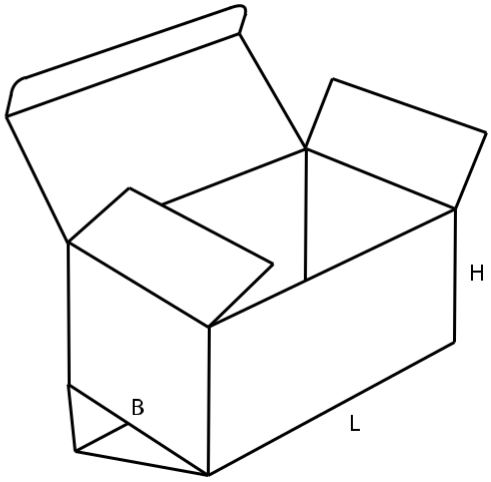


## 0212 M/A

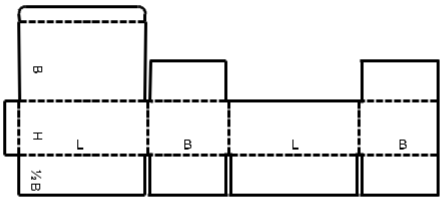


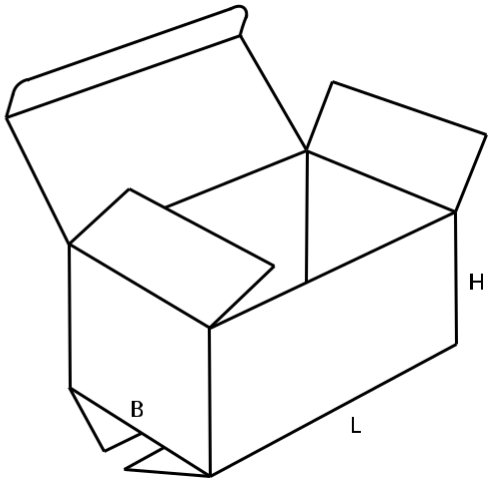


## 0214 M

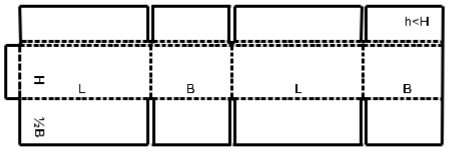


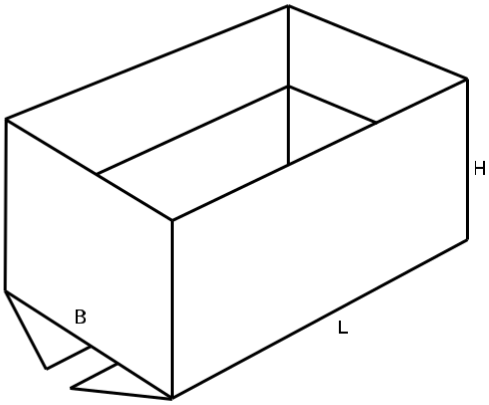


## 0215 M

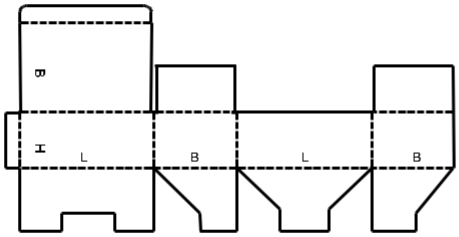


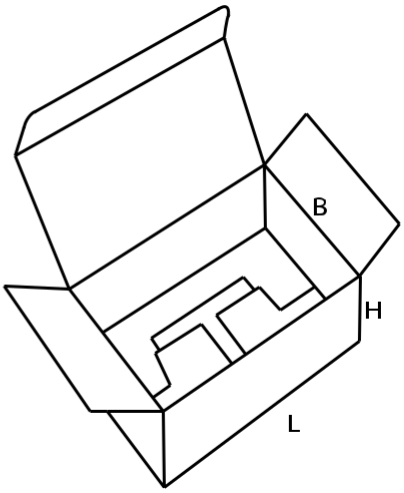

## 0216 M

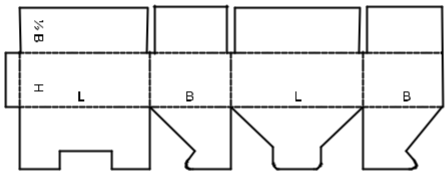


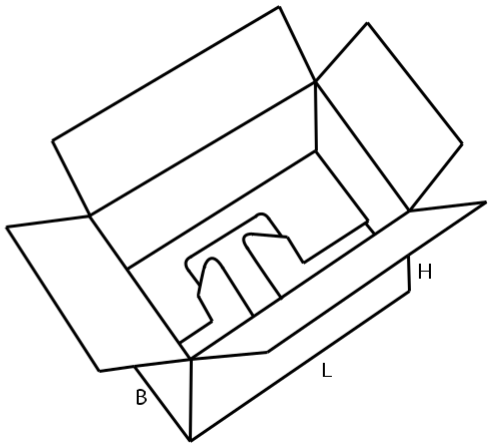


## 0217 M

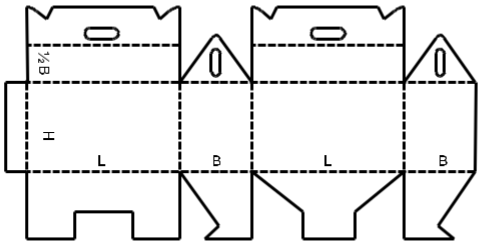


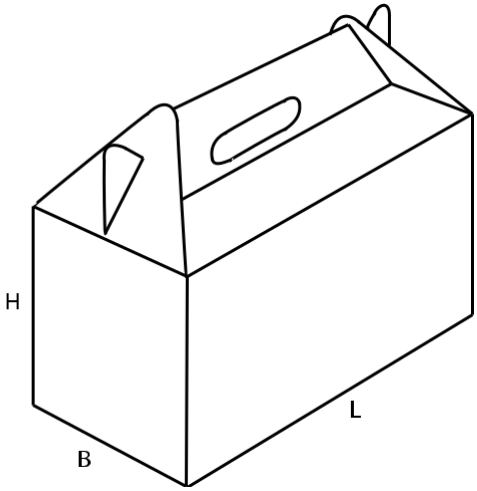


## 0218 M

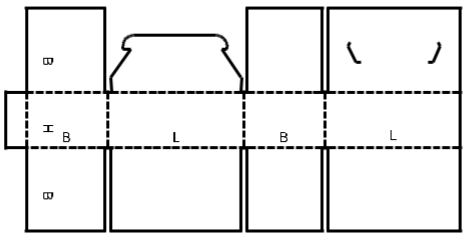


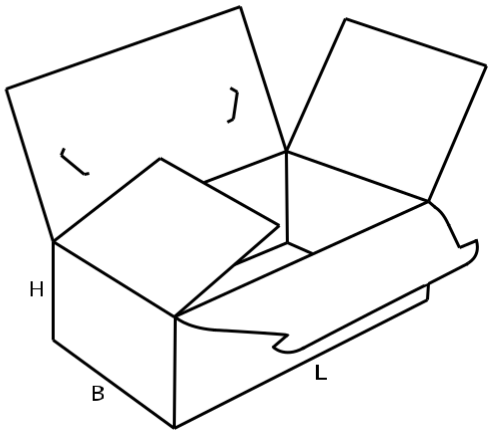


## 0225 M

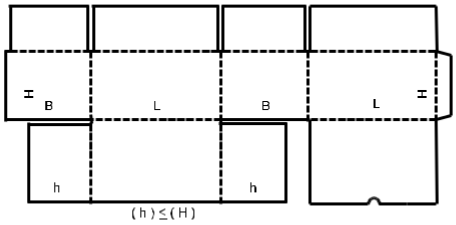


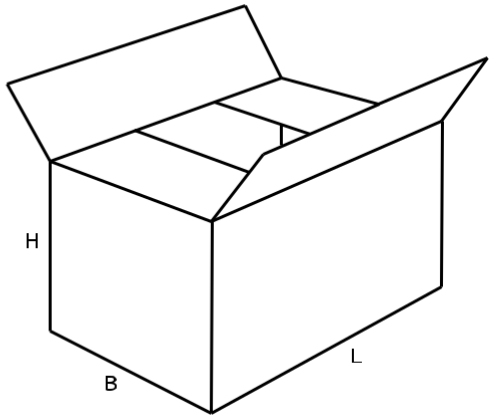

## 0226 M

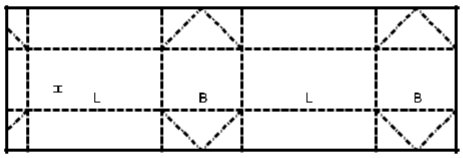


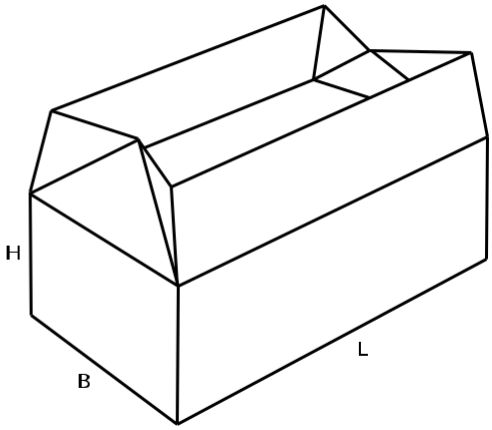


## 0227 M

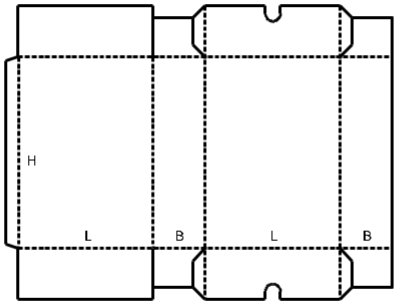


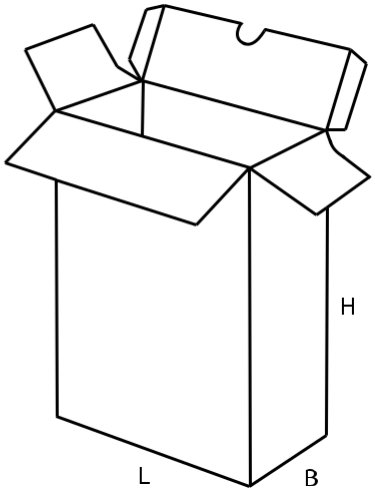


## 0228 M/A

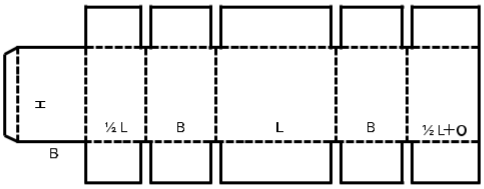


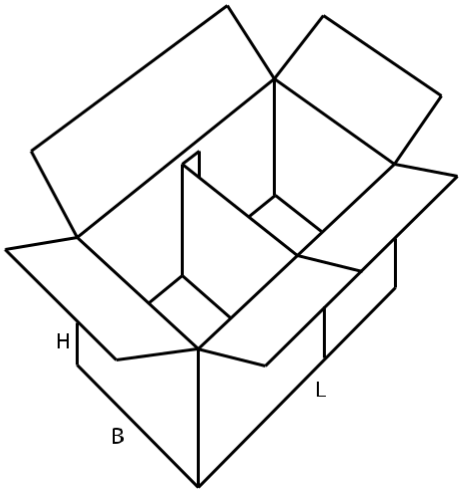


## 0229 M

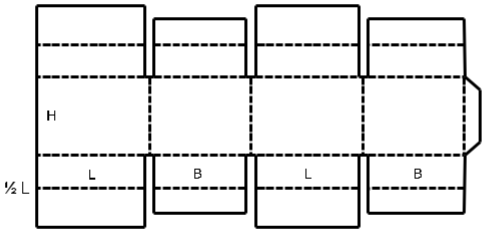


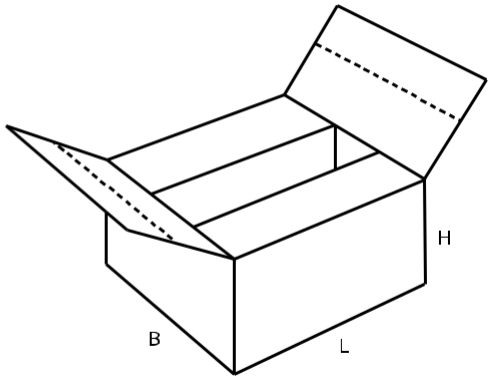

## 0230 M/A

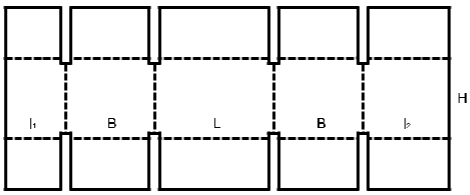


$l_1 + l_2 = L + o$

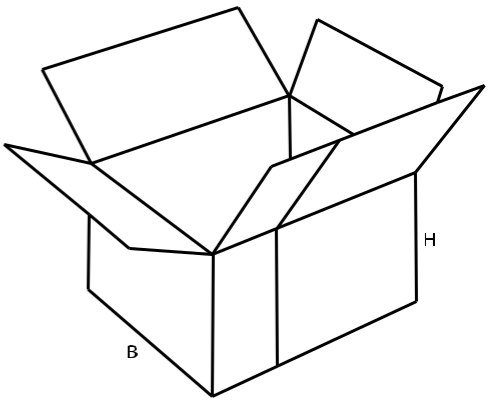


## 0231 M/A

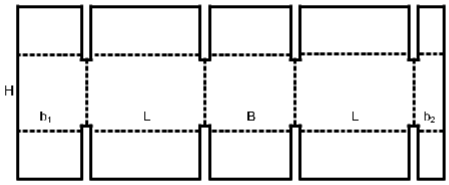


$b_1 + b_2 = B + o$

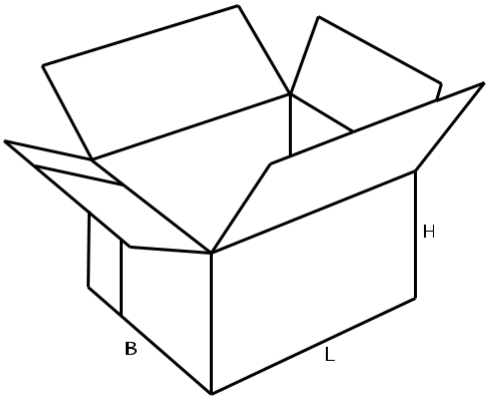

# 0300

- Krabice s víkem se skládají ze dvou nebo více dílů.
- Krabice s víkem jsou vhodné v případě, že potřebujete mít odnímatelné víko. Vrchní díl je nasunut přes spodní díl, případně jsou oba díly nasunuty na tělo obalu. Jsou vhodné na transport zboží i jako finální obal. Krabice s víkem jsou dodávané v rozloženém stavu, což šetří náklady na dopravu. Krabice jsou k dispozici lepené, šité, nebo samosvorné.

## 0300 M/A

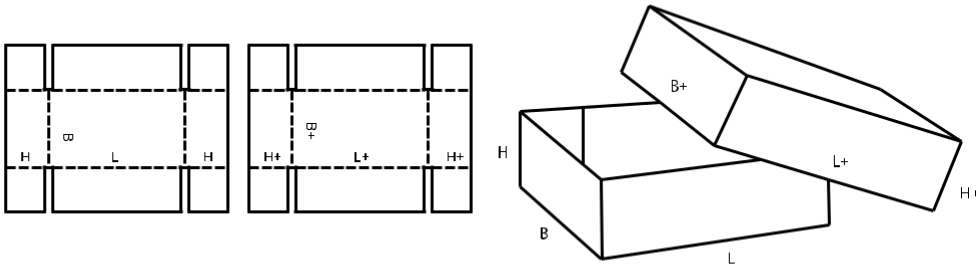


## 0301 M/A

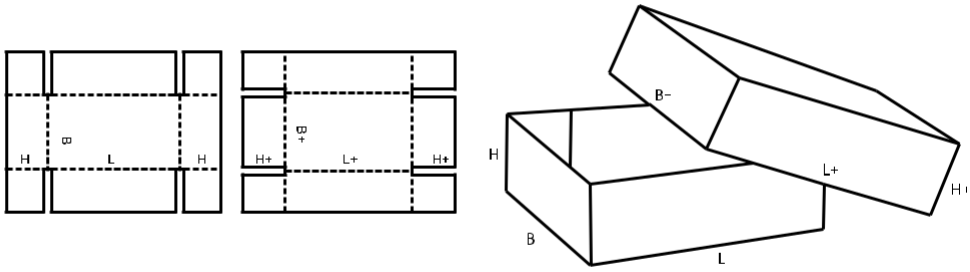


## 0302 M

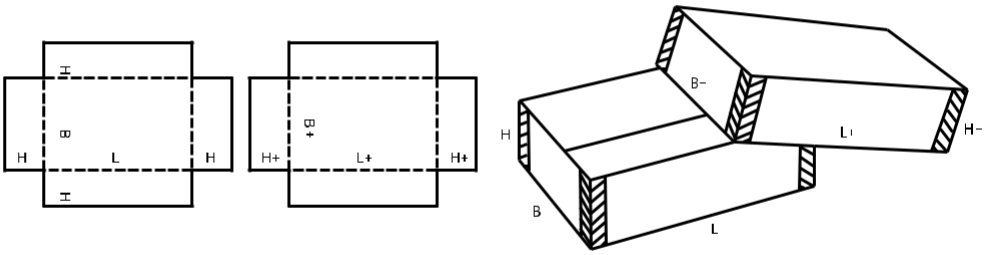

## 0303 M

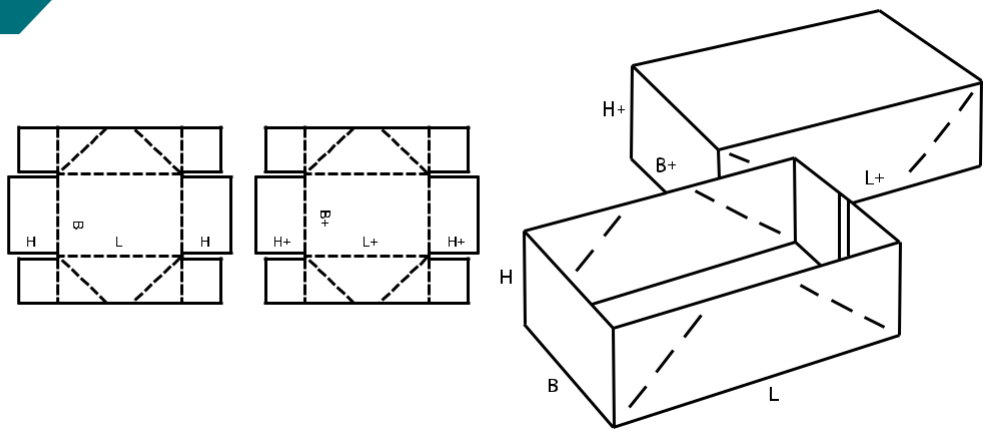


## 0304 M

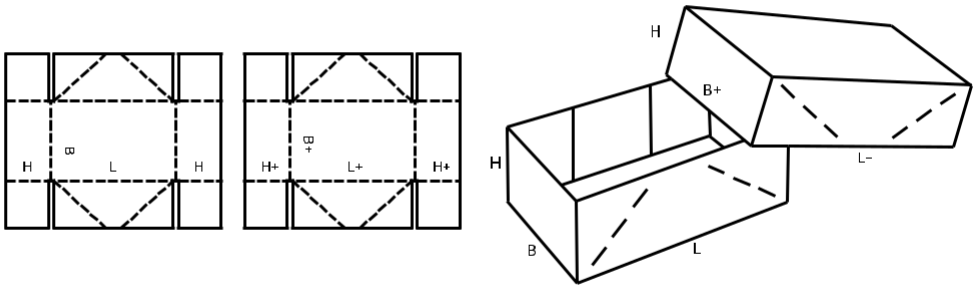


## 0306 M/A

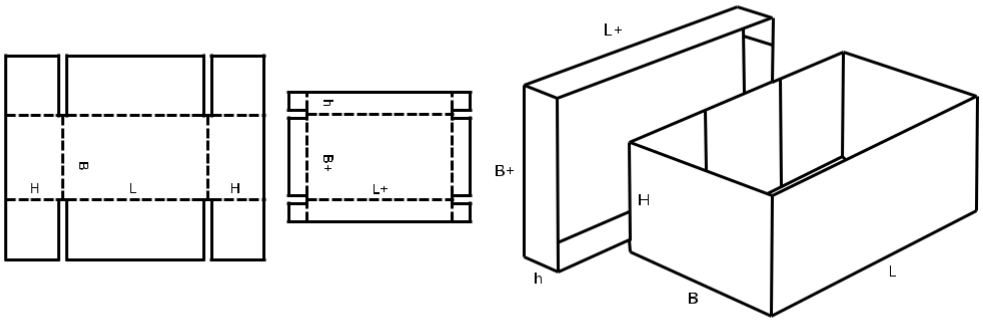


## 0307 M

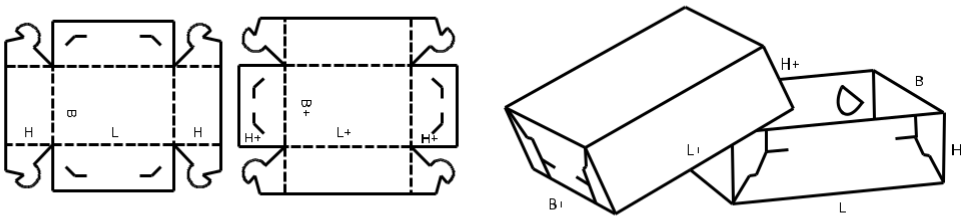

## 0308 M

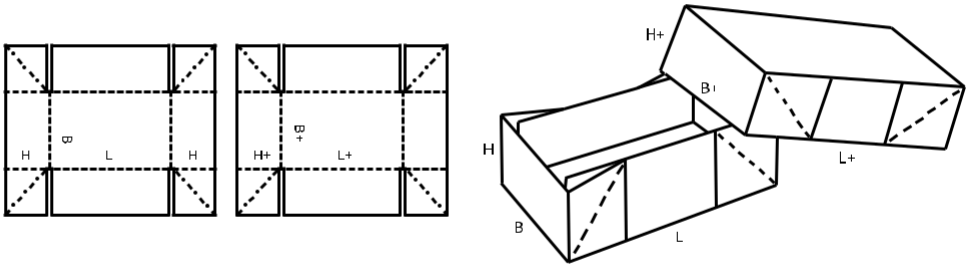


## 0309 M

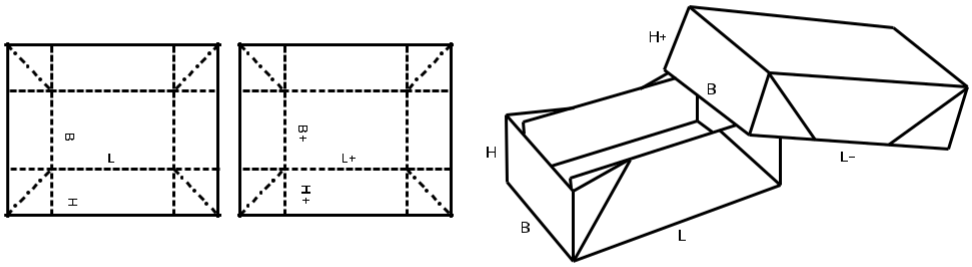


## 0310 M+A

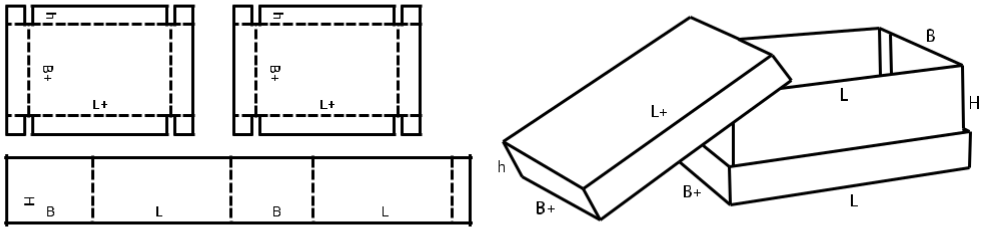


## 0312 M/A

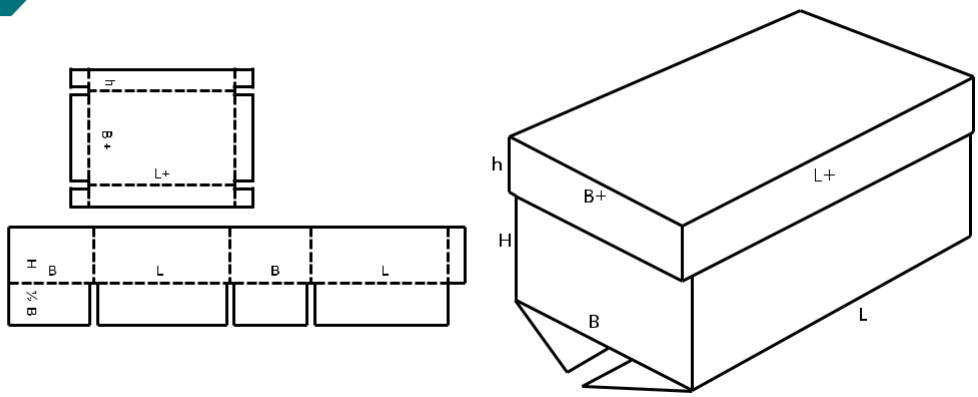

## 0313 M/A

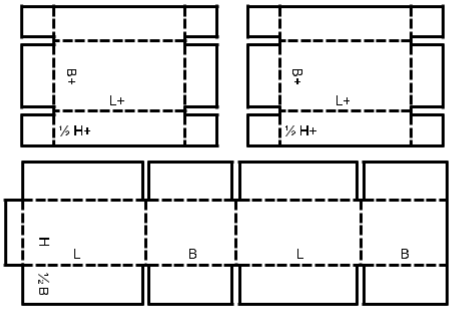


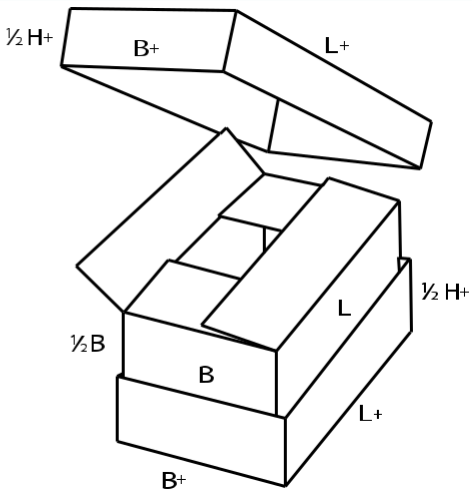


## 0314 M

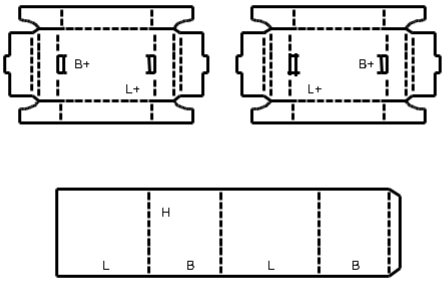


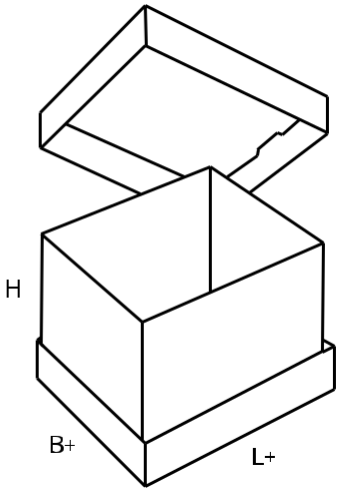


## 0320 M/A

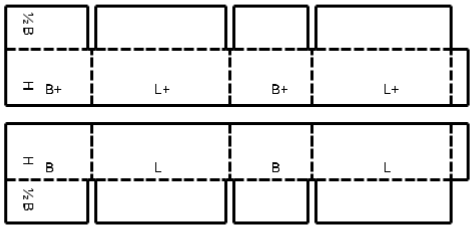


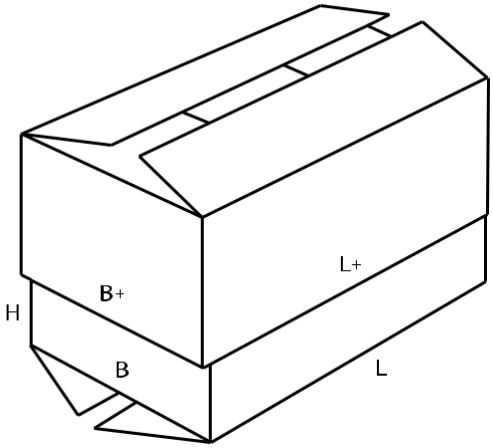


## 0321 M

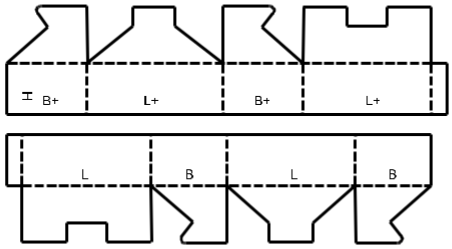


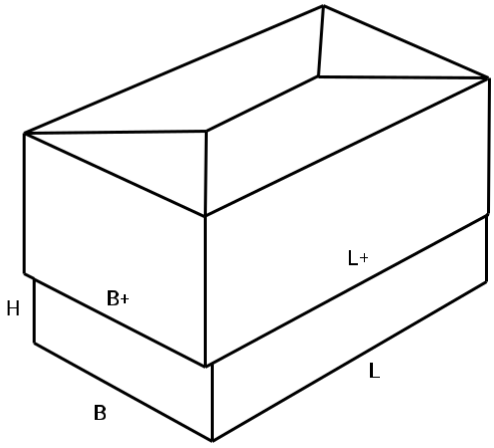

## 0322 M

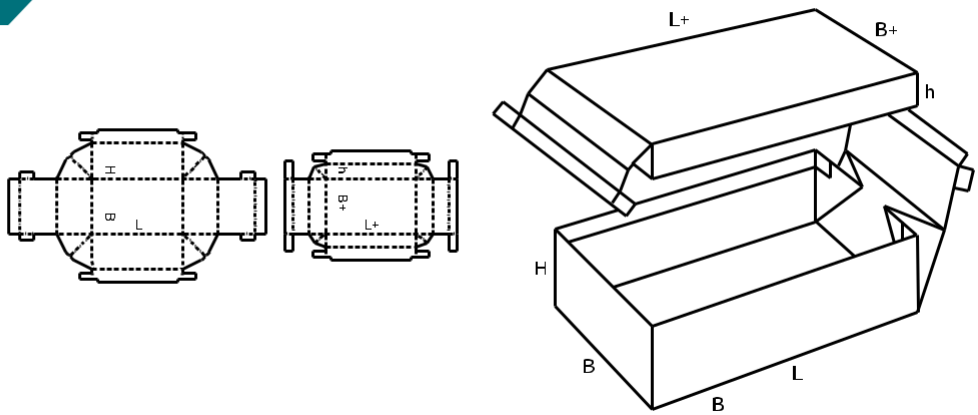


## 0323 M

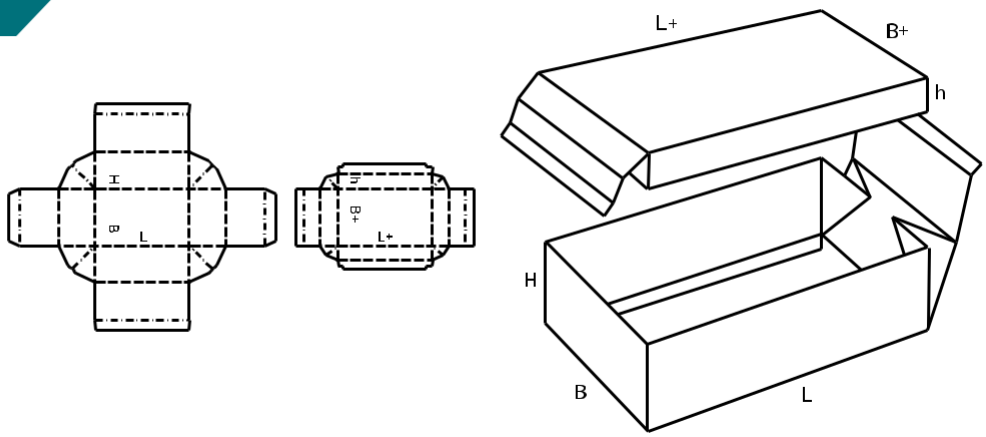


## 0325 A

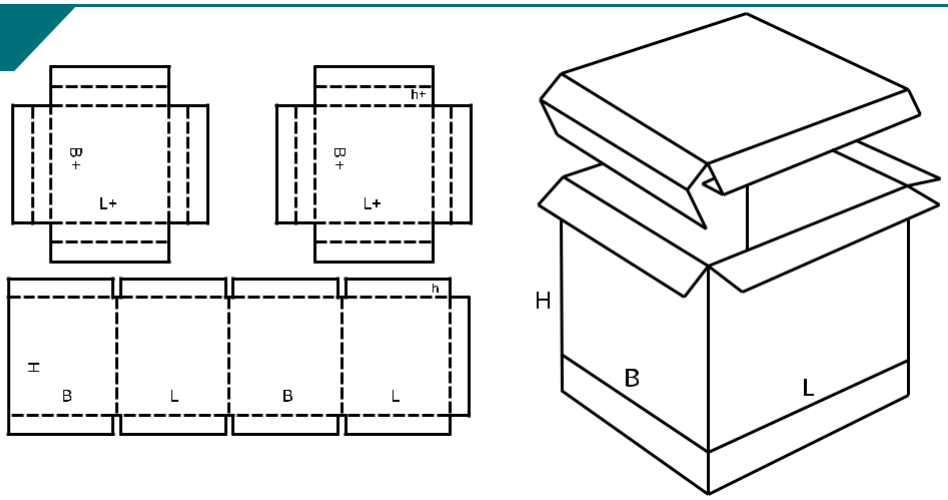


## 0330 M/A

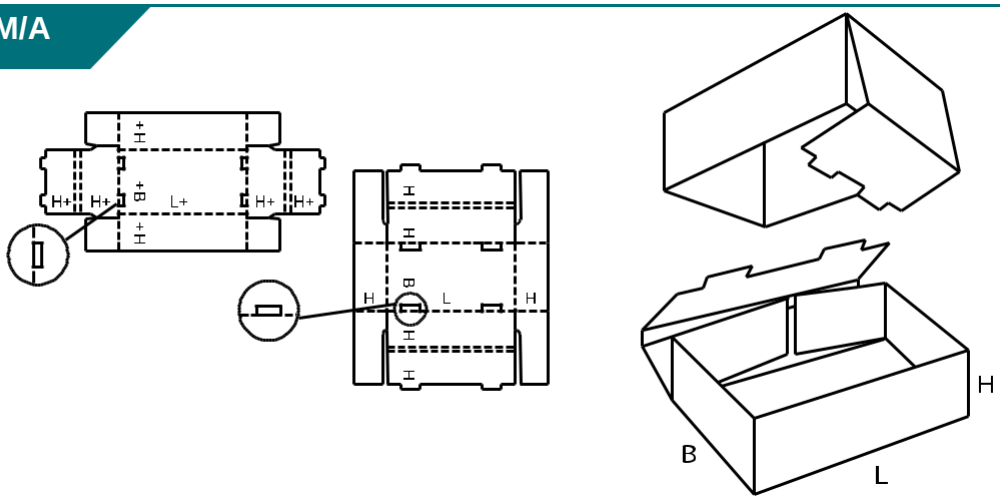

## 0331 M/A

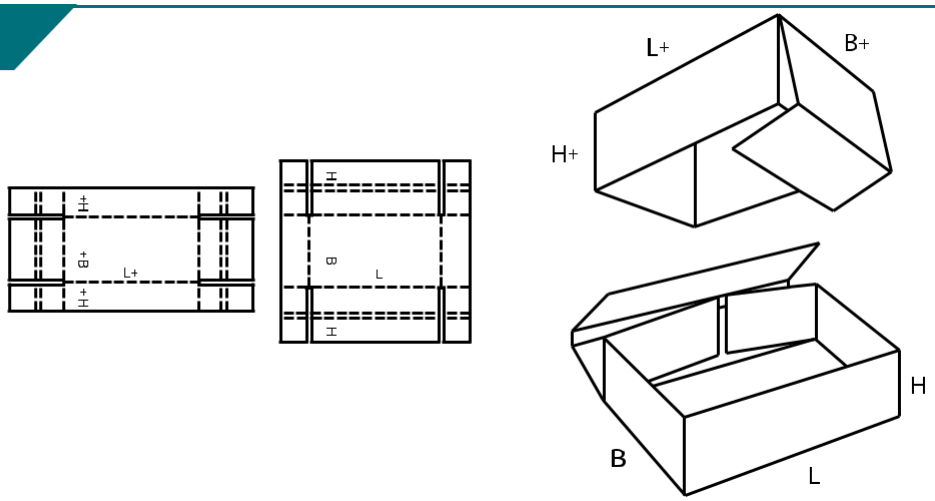


## 0350 M

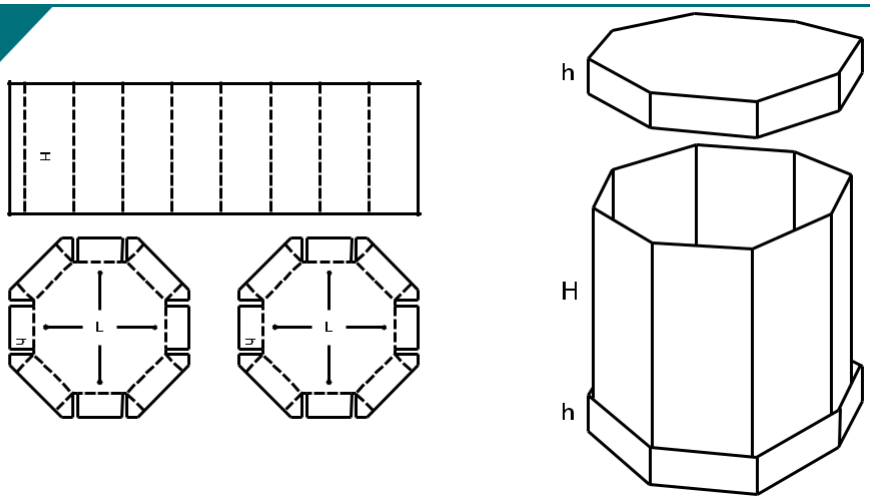


## 0351 M/A

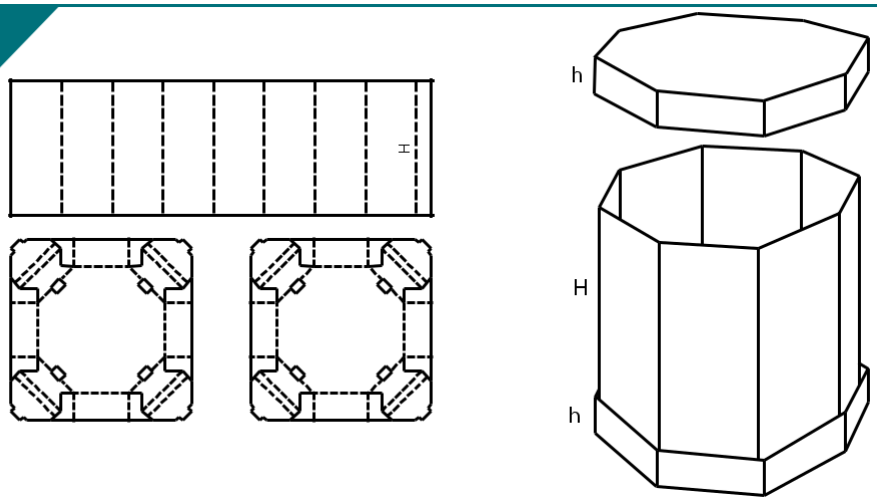


## 0352 M/A

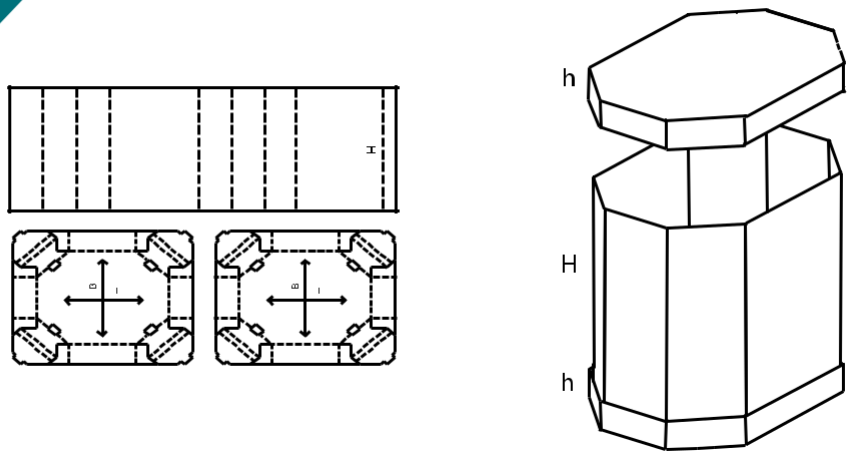

# 0400

- Skládací krabice, či papírové paletky jsou nejčastěji z jednoho dílu. Dvě, nebo všechny boční stěny a víko jsou spojené se dnem. Skládací krabice jsou skvělý přepravní obal. Mohou být opatřeny nejrůznějšími systémy zámků, úchytů apod. Jejich velkou výhodou je možnost sestavení bez šití či lepení.

- Skládací krabice a papírové paletky je možné různě upravit (úprava rozměrů, možnost potisku apod.). Pro více informací a možnosti úprav nás prosím kontaktujte.

## 0400 M

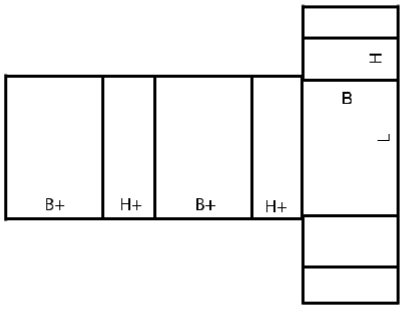


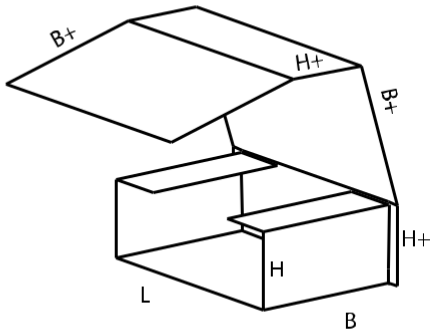


## 0401 M

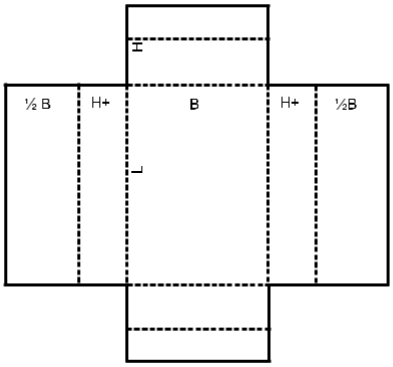


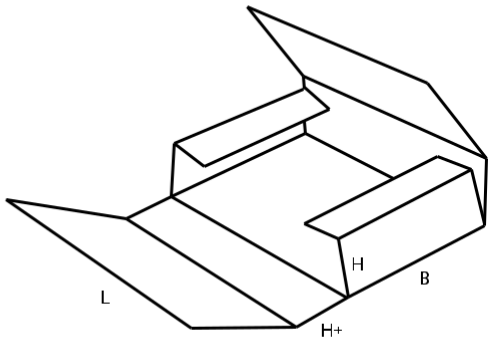


## 0402 M

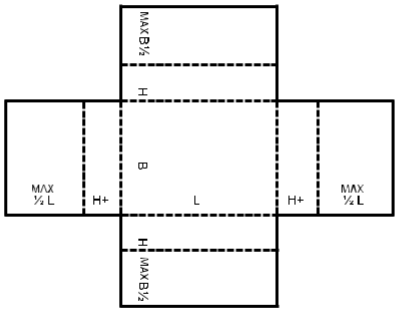


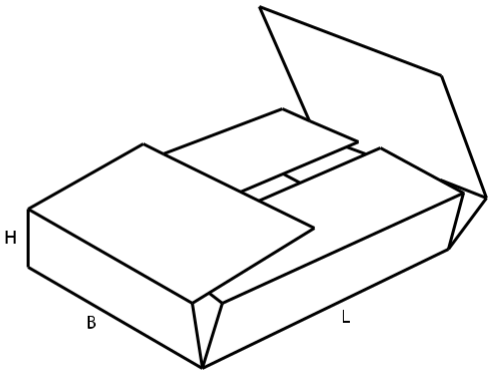

## 0403 M

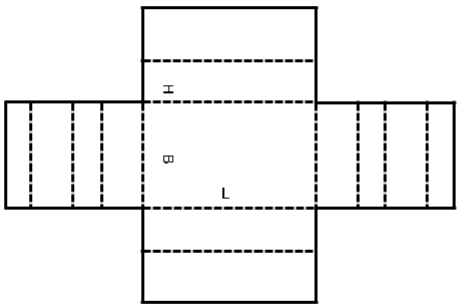


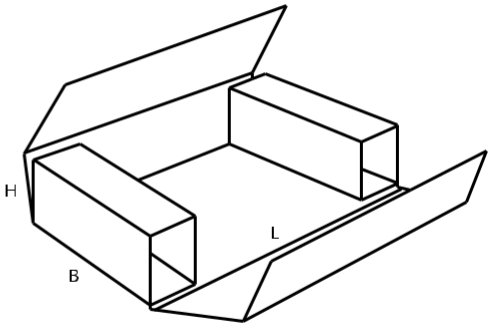


## 0404 M

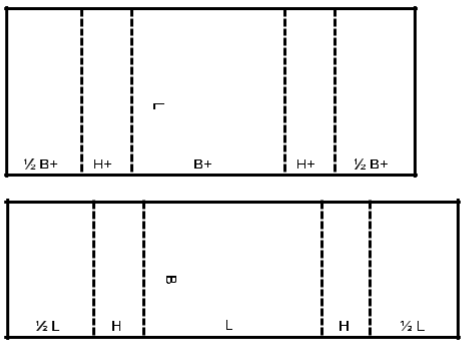


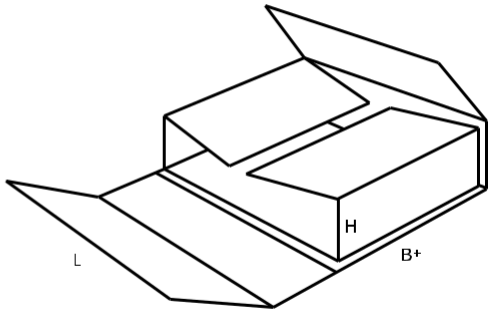


## 0405 M

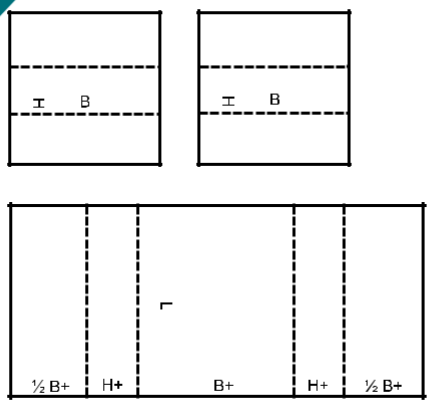


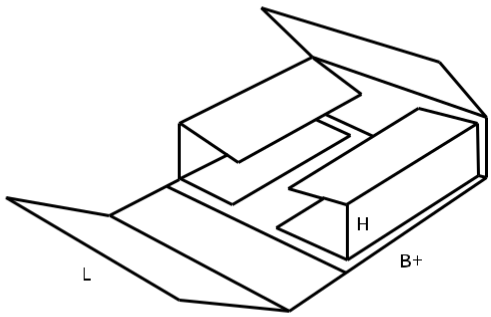


## 0406 A

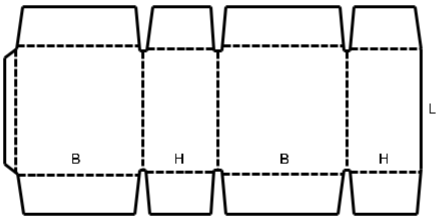


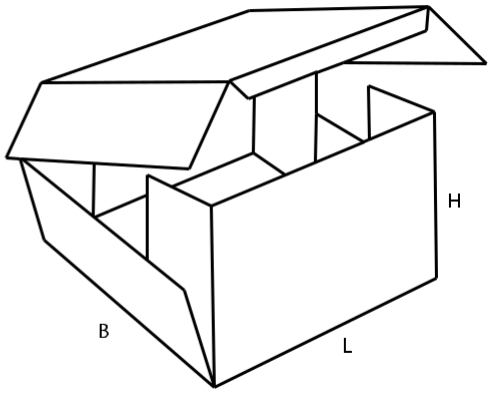

## 0409 M

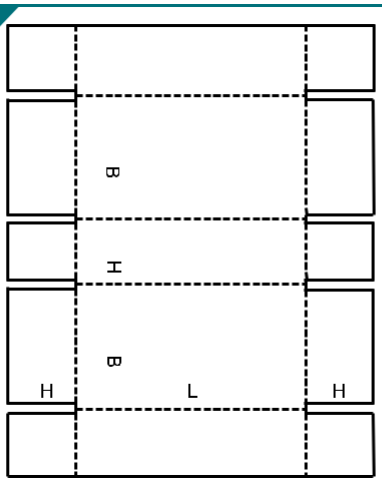


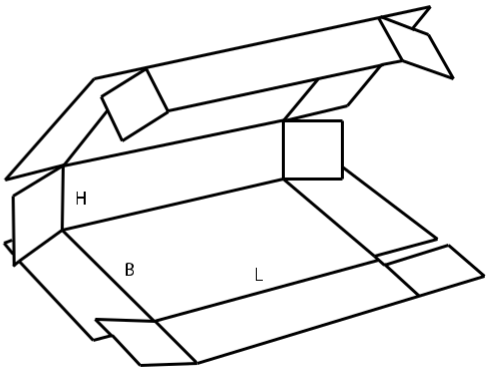


## 0410 M/A

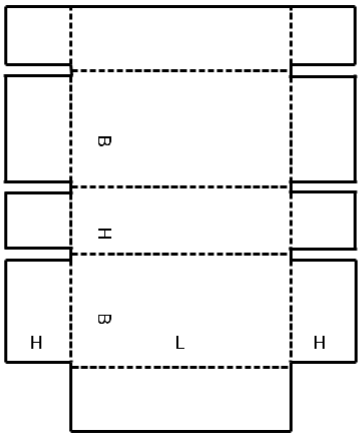


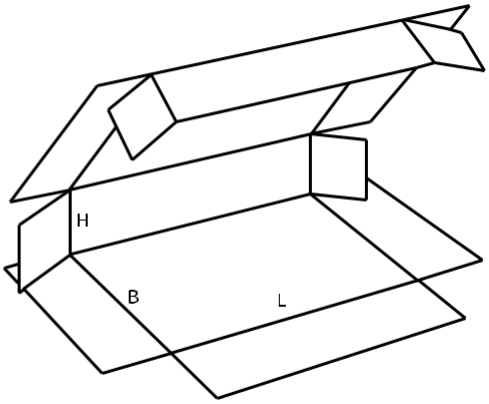


## 0411 M/A

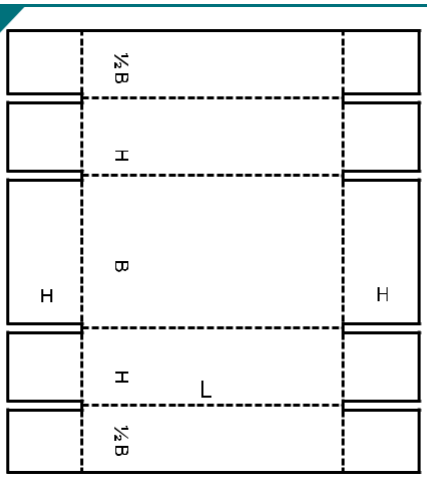


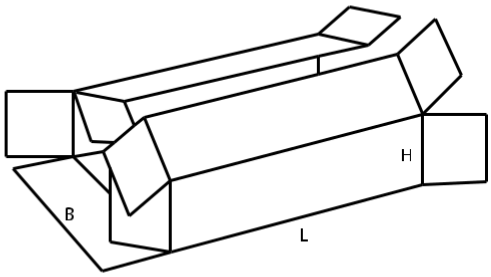


## 0412 M

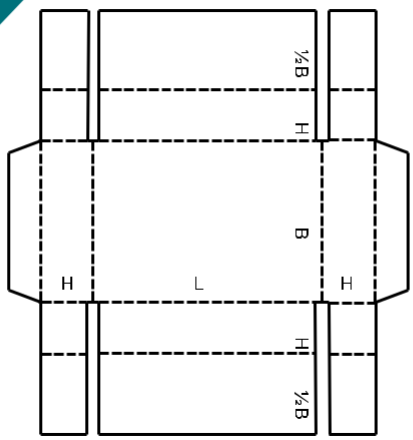


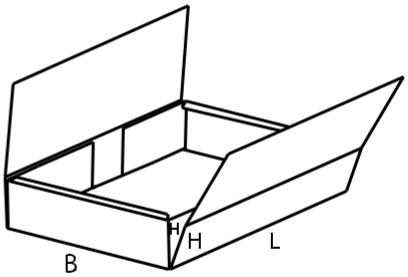

## 0413 M/A

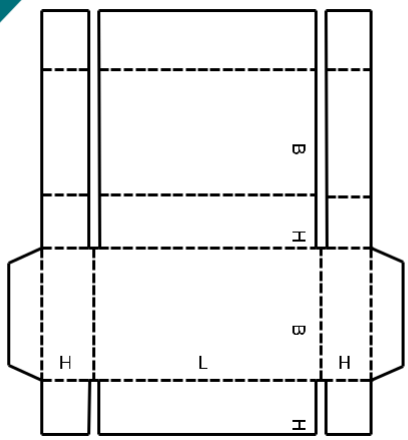


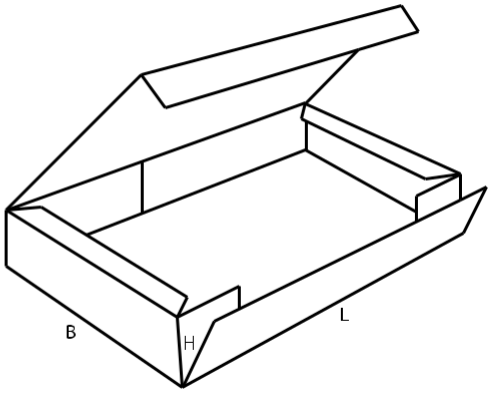


## 0415 M/A

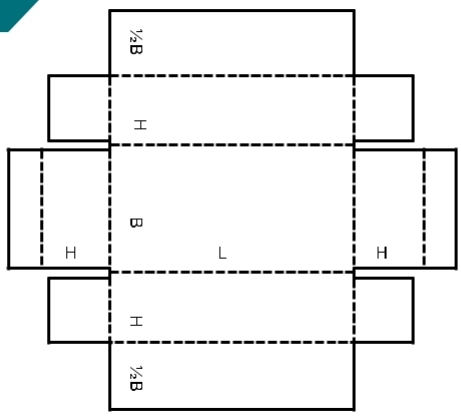


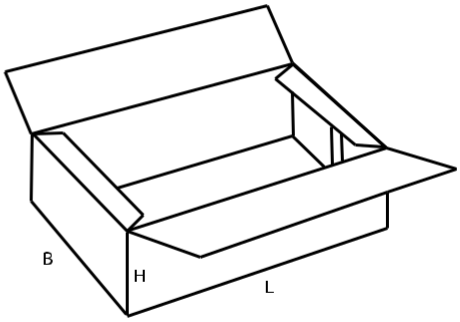


## 0416 M

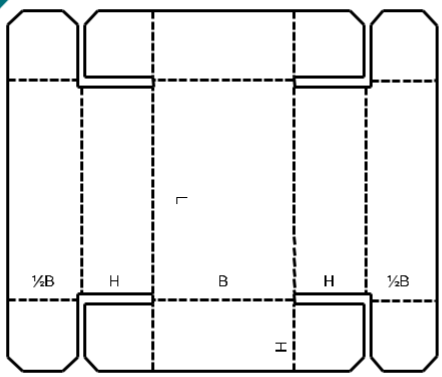


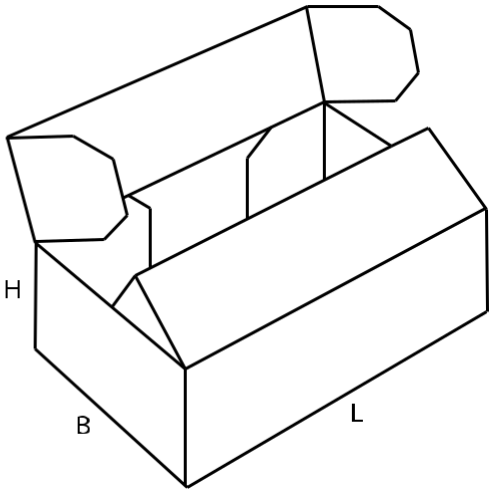


## 0420 M/A

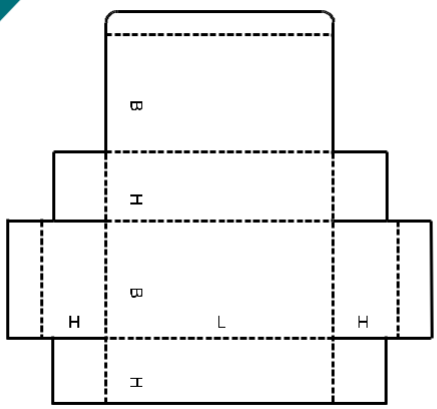


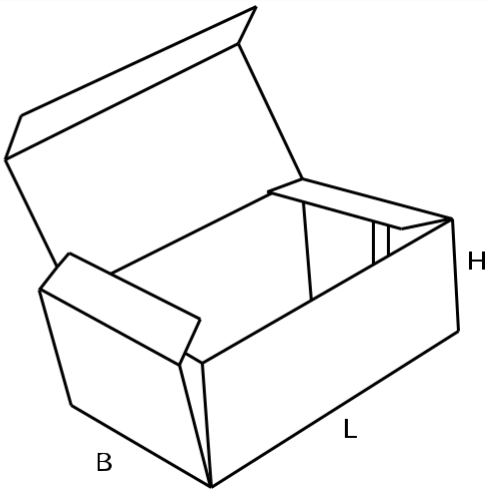

## 0421 M/A

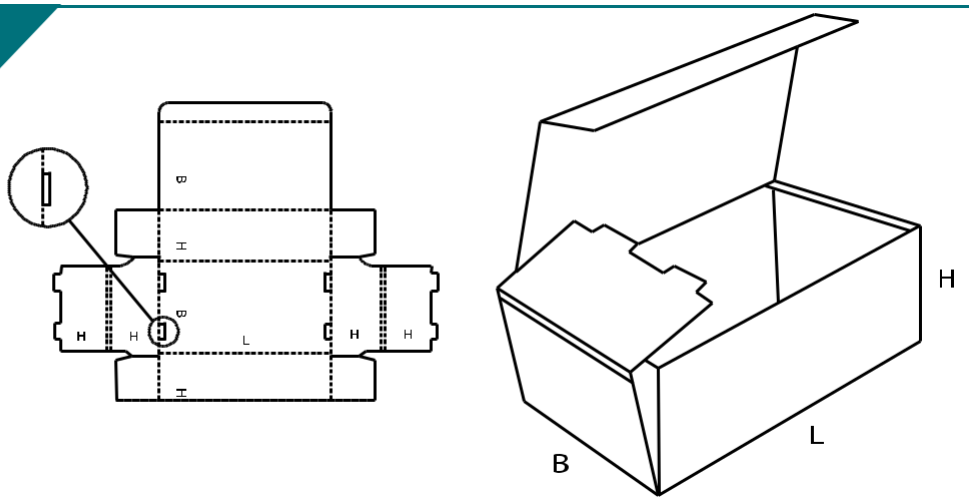


## 0422 M/A

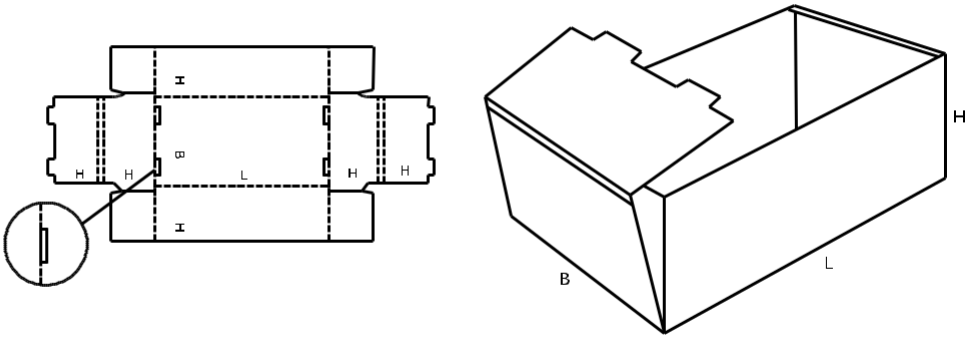


## 0423 M/A

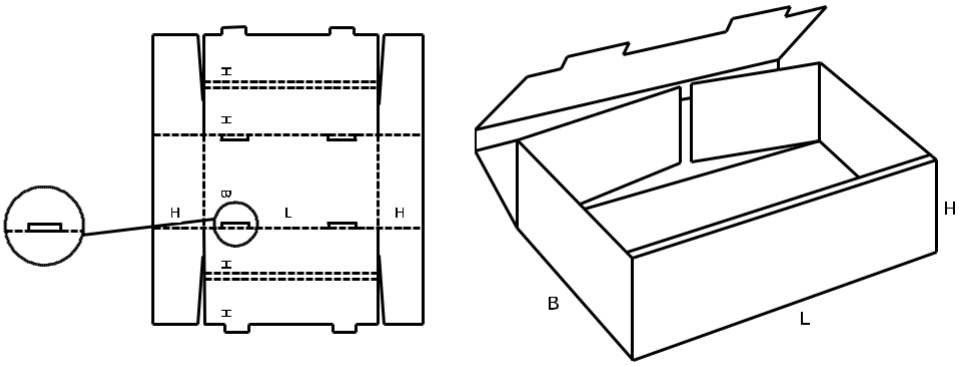


## 0424 M/A

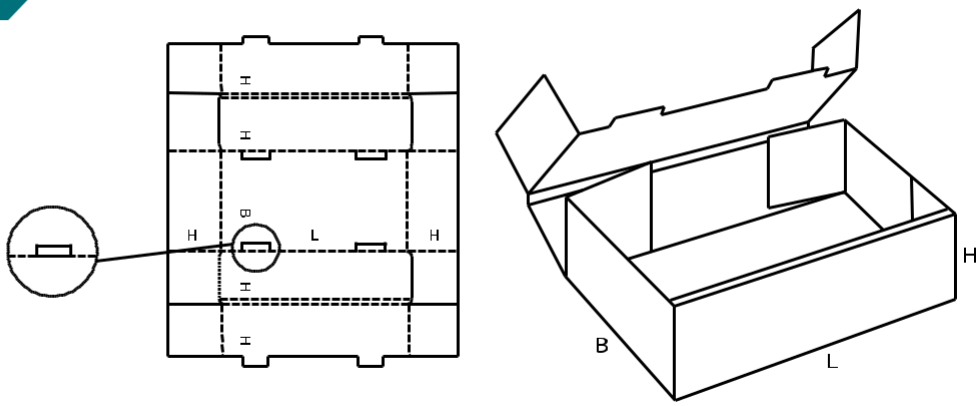

## 0425 M/A

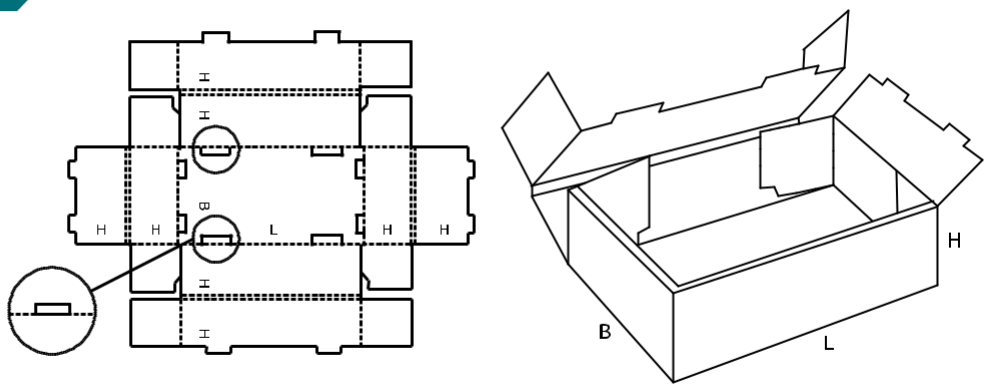


## 0426 M

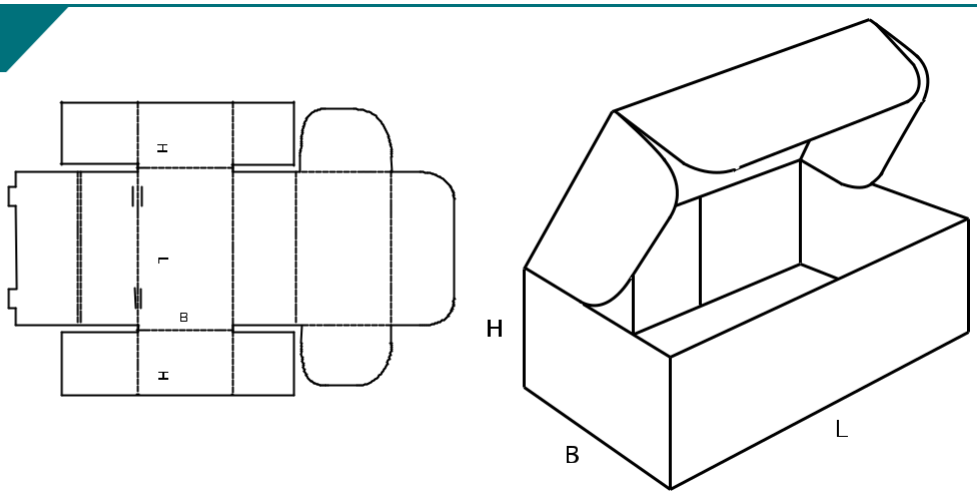


## 0427 M

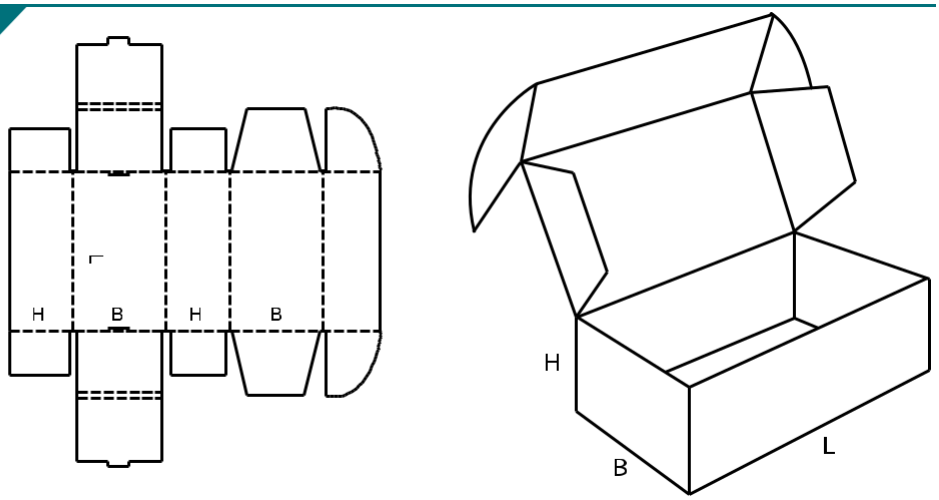


## 0428 M

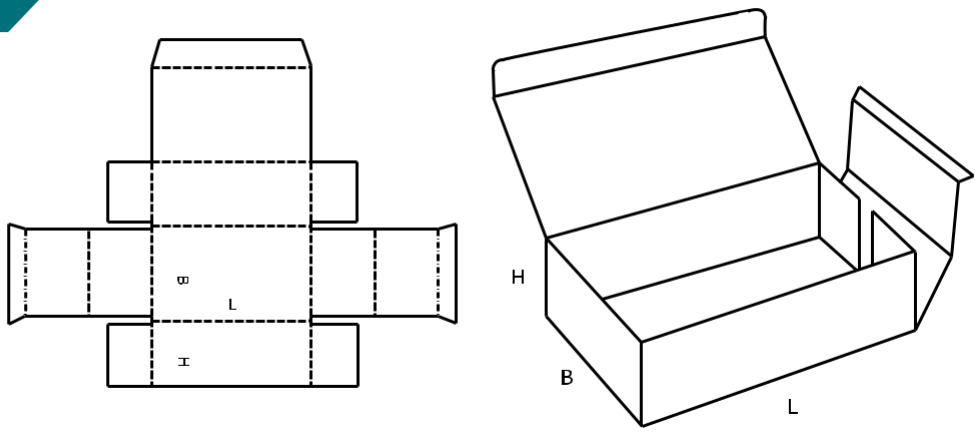

## 0429 M

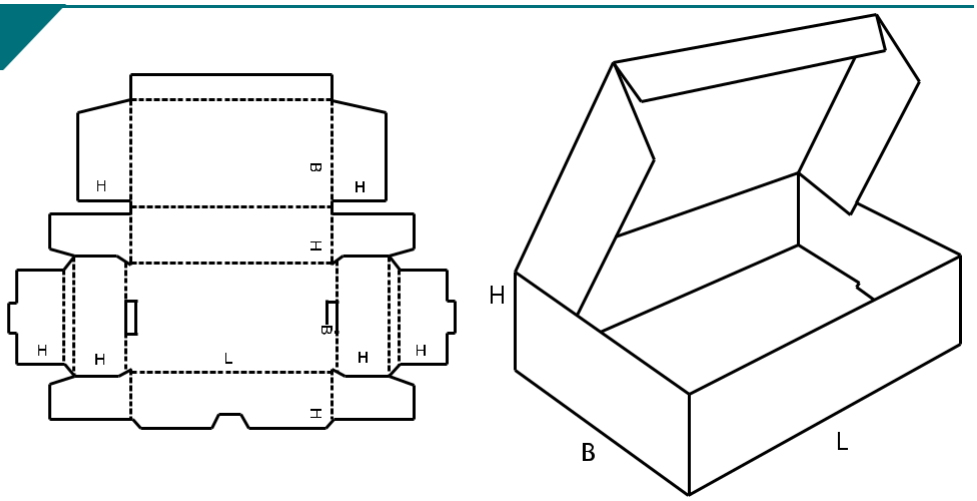


## 0430 M/A

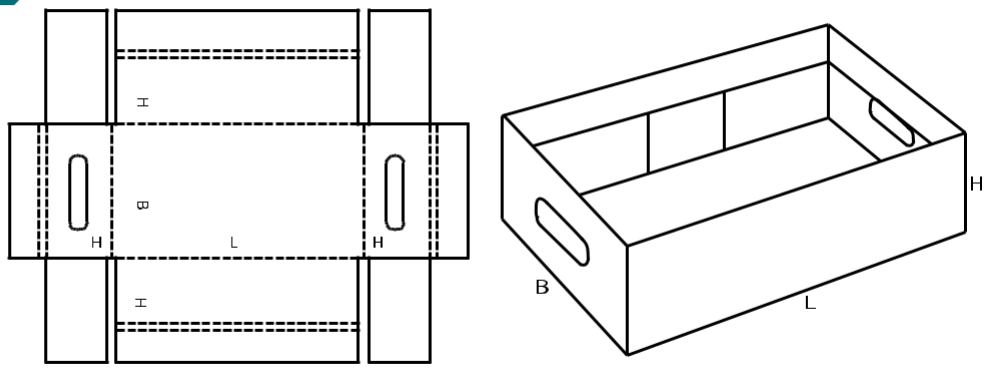


## 0431 M

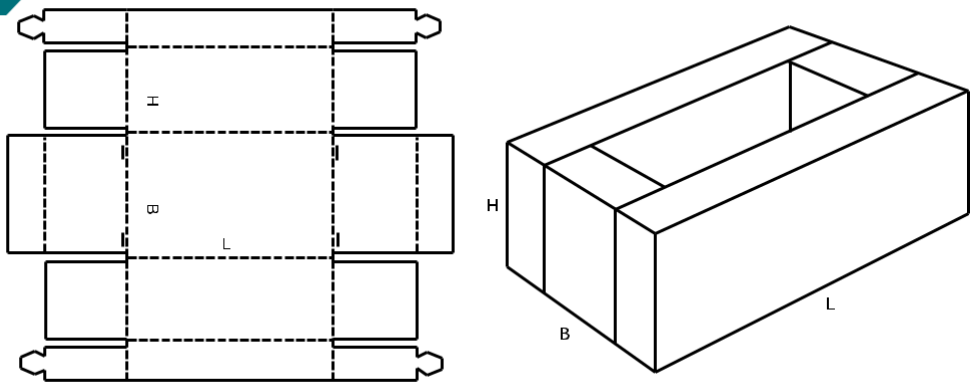


## 0432 M

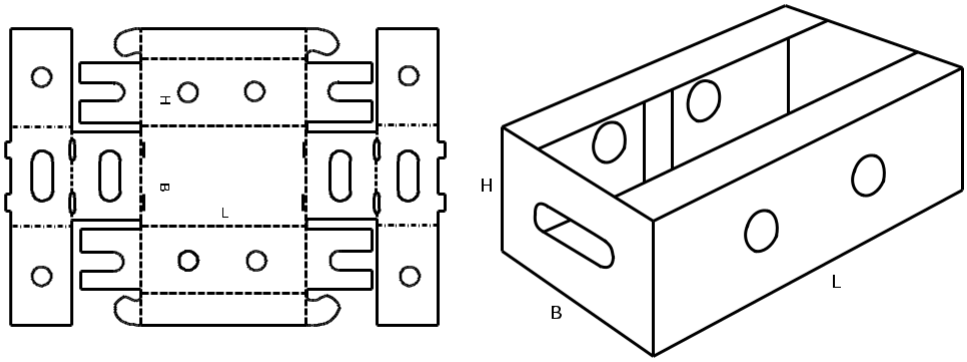

## 0433 M

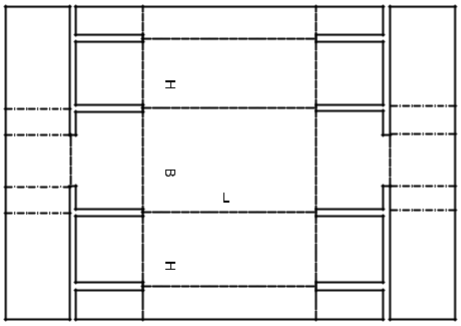


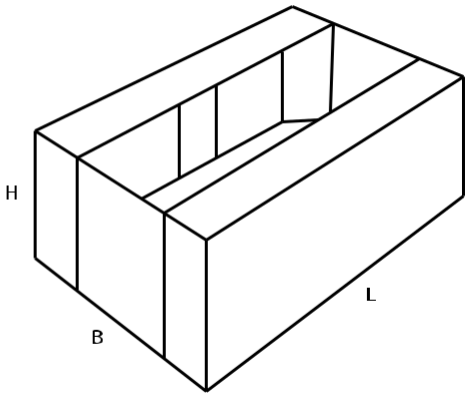


## 0434 M

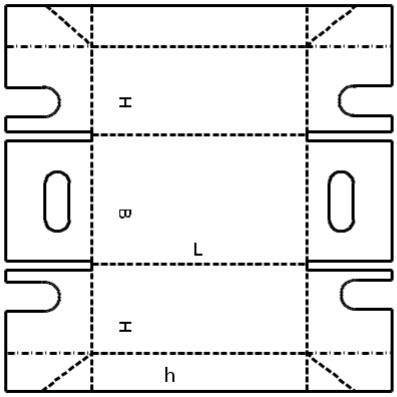


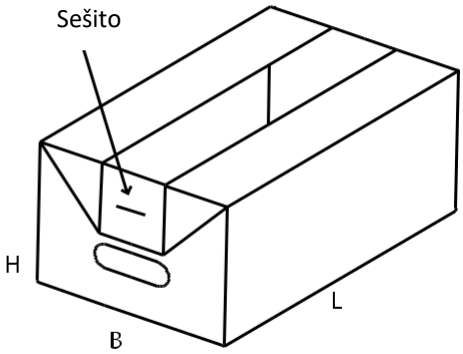


## 0435 M/A

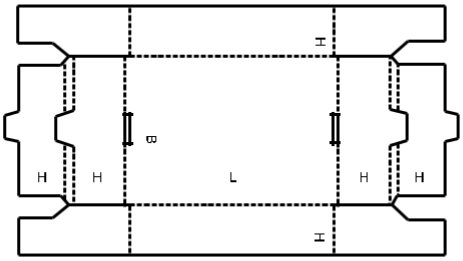


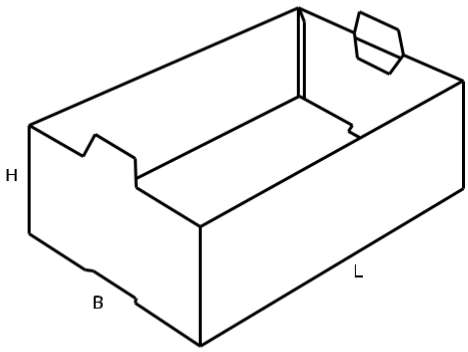


## 0436 M

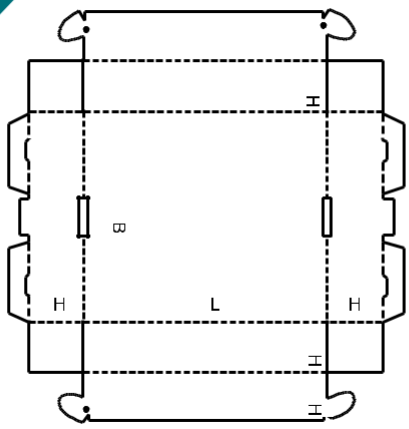


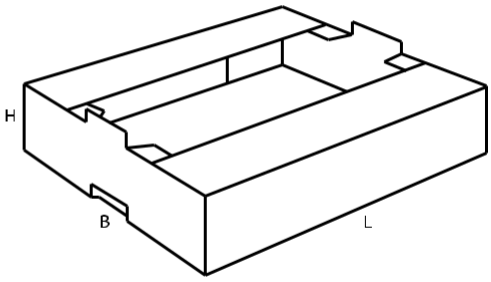

## 0437 M

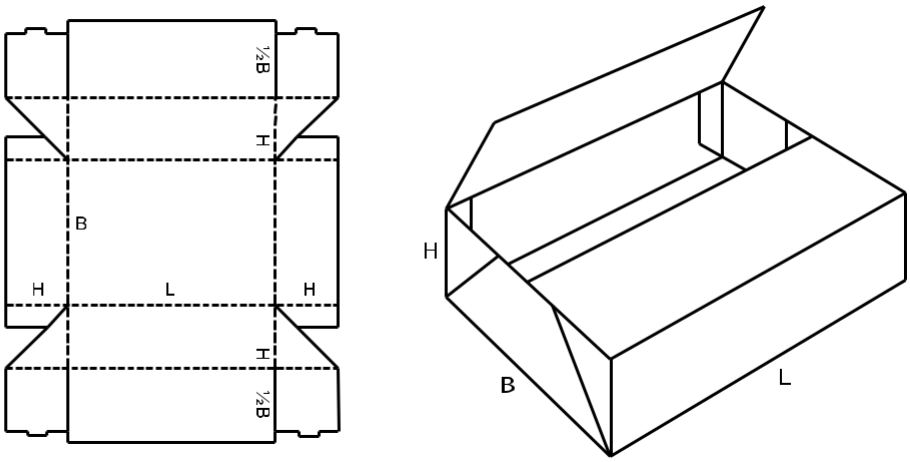


## 0440 A

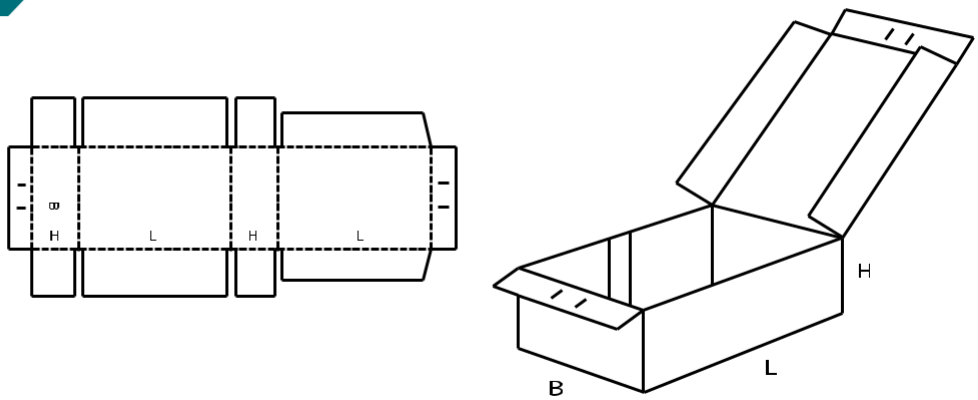


## 0441 A

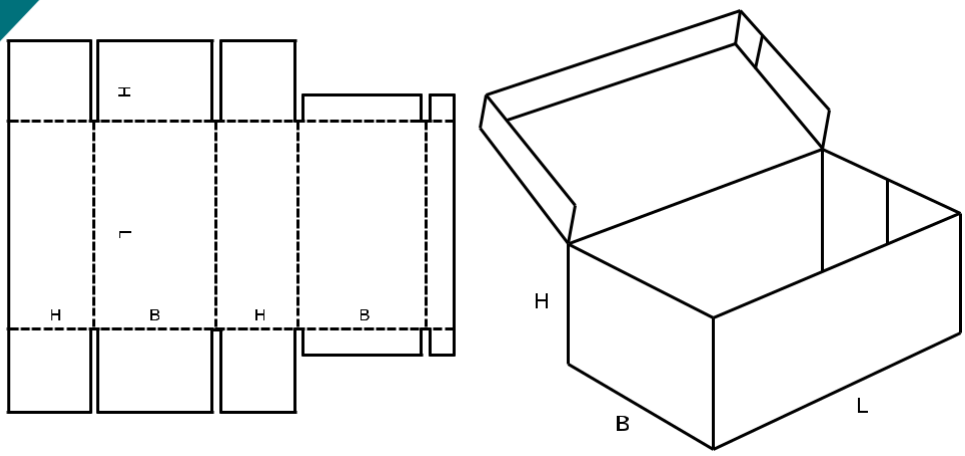


## 0442 M

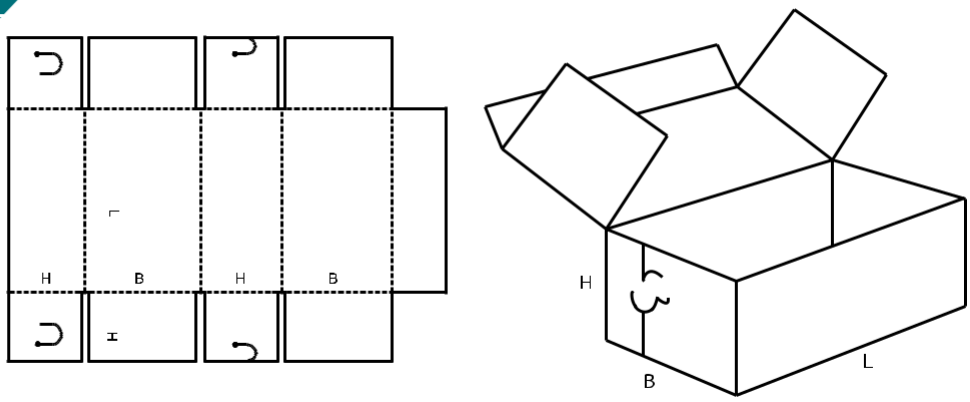

## 0443 M

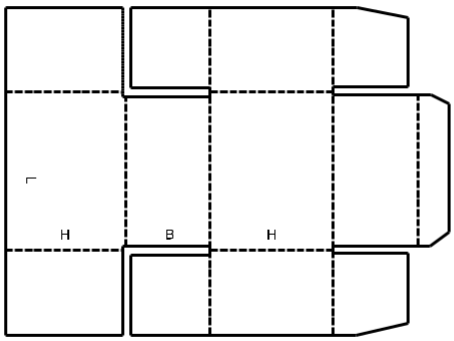


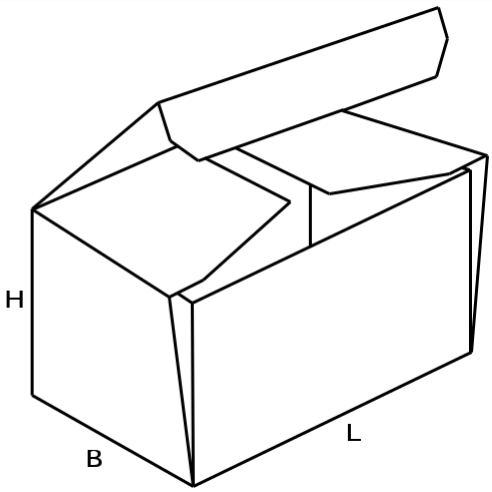


## 0444 M

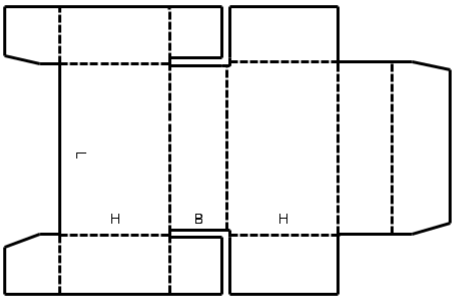


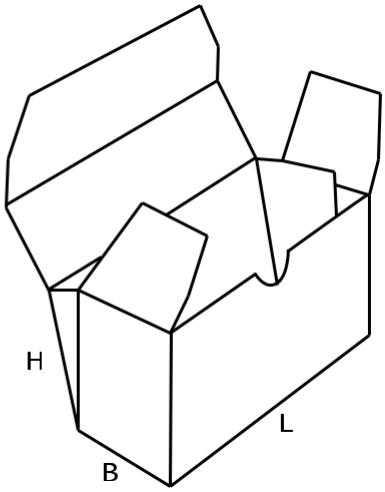


## 0445 M

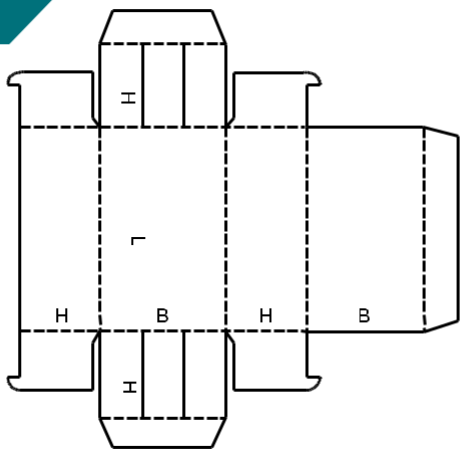


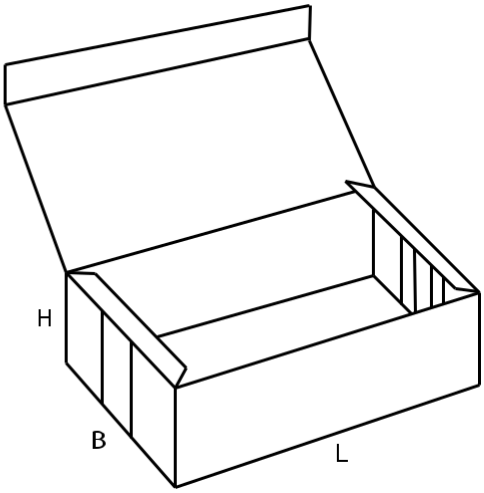


## 0446 A

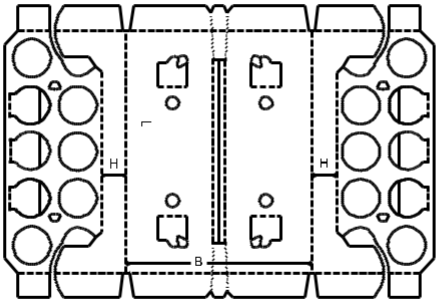


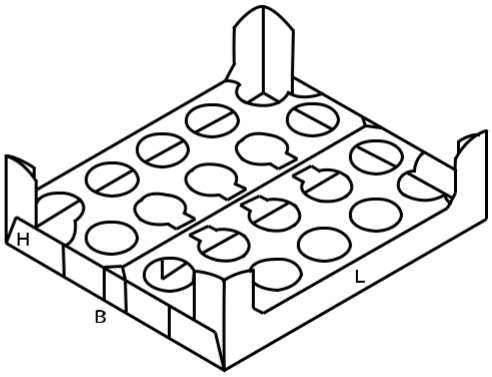

## 0447 M

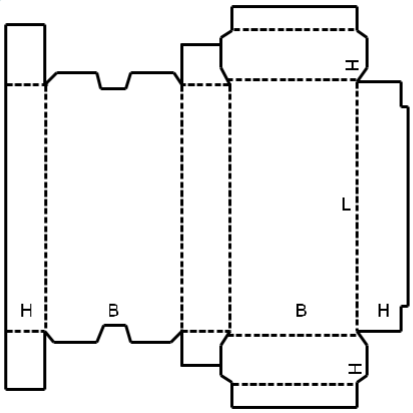


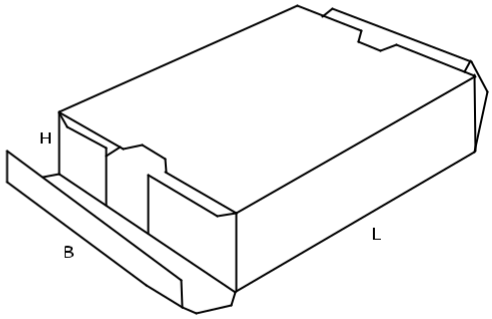


## 0448 M

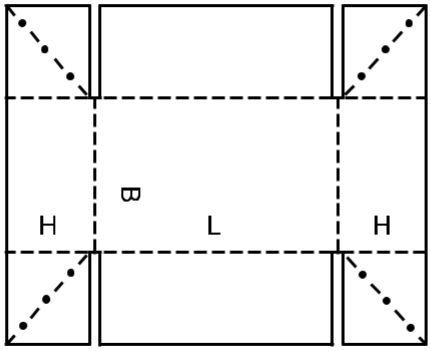


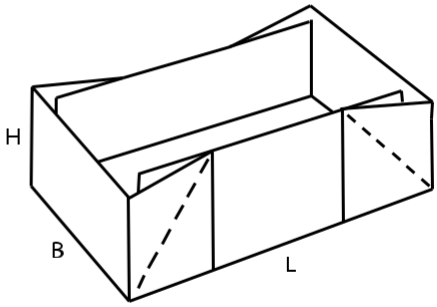


## 0449 M

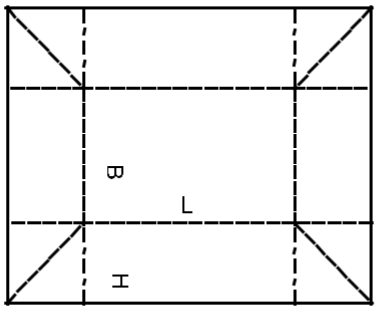


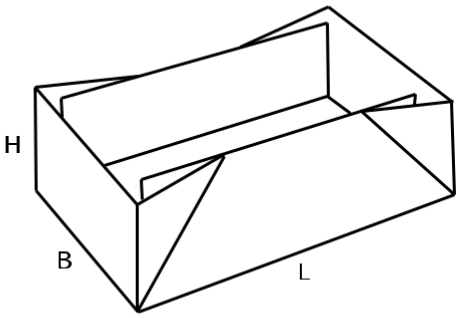


## 0450 M

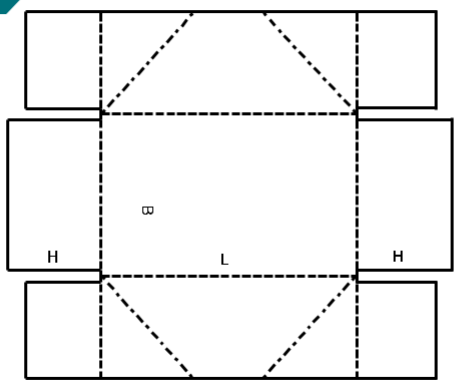


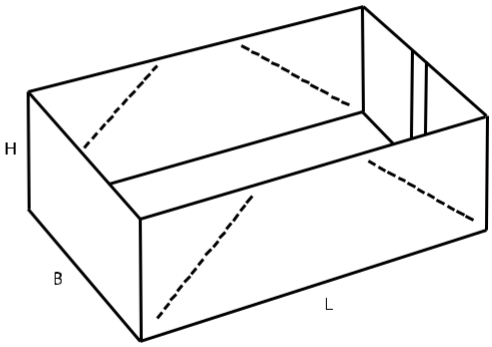

## 0451 M

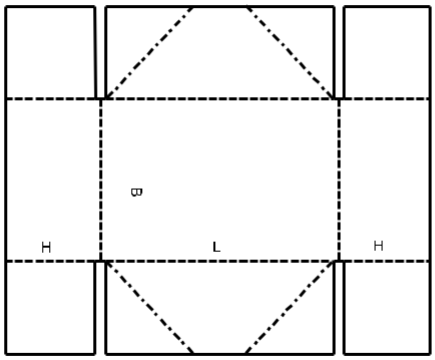


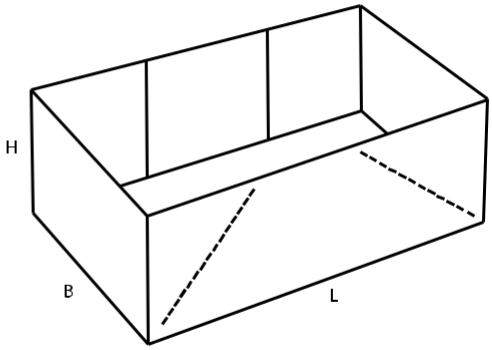


## 0452 A

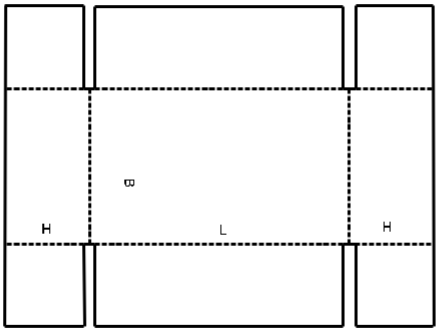


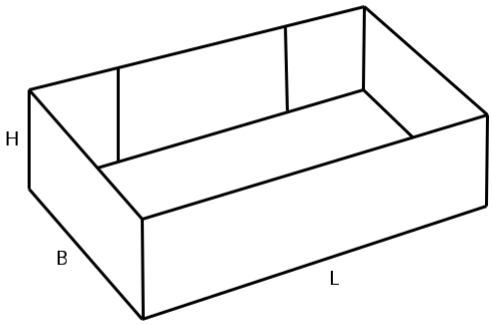


## 0453 A

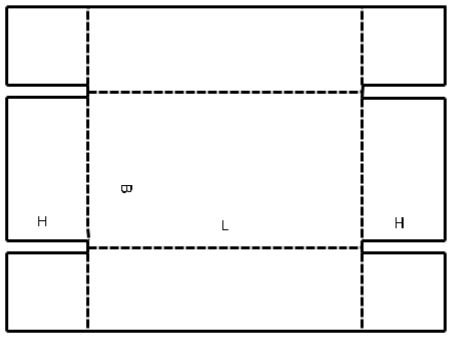


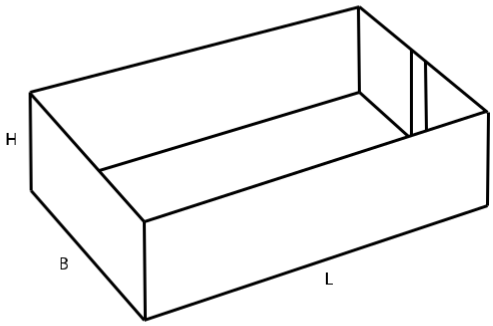


## 0454 M

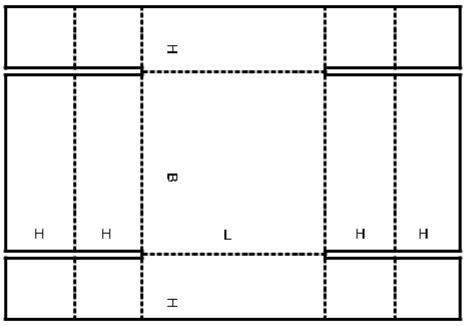


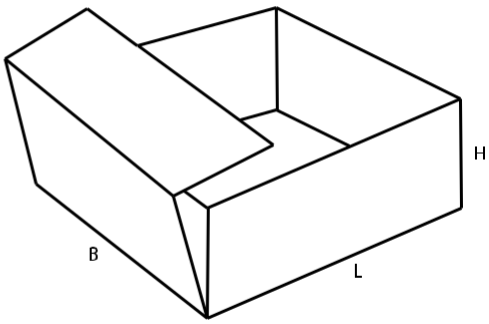

## 0455 M

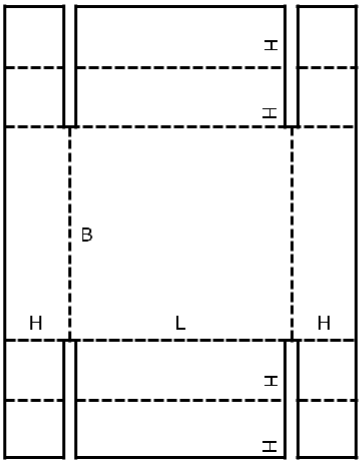


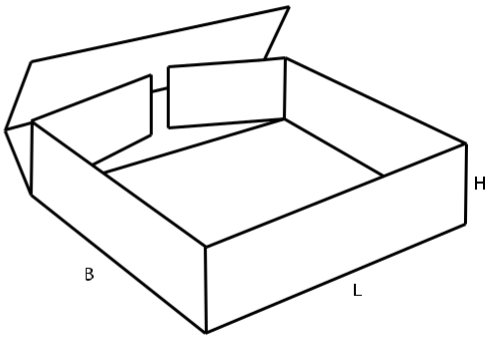


## 0456 M

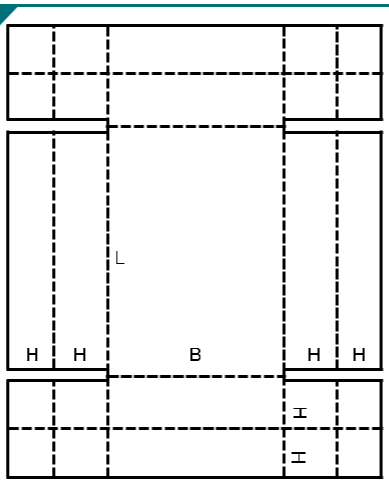


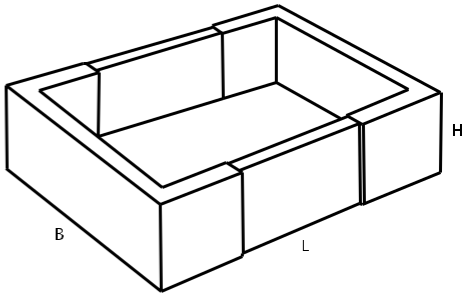


## 0457 M

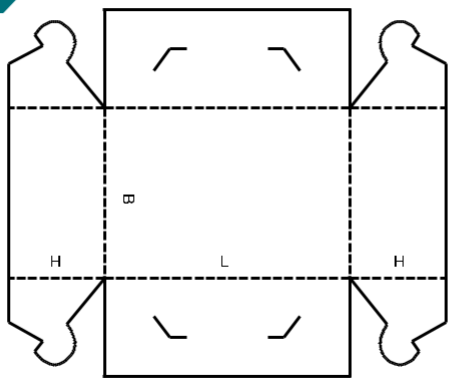


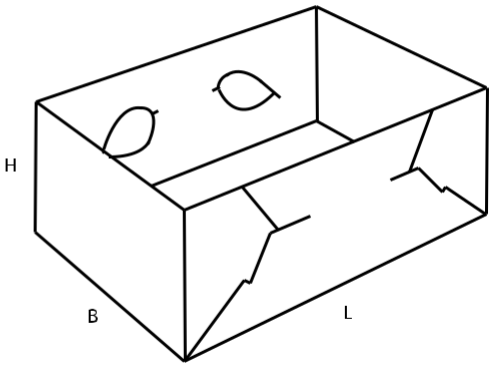


## 0458 M

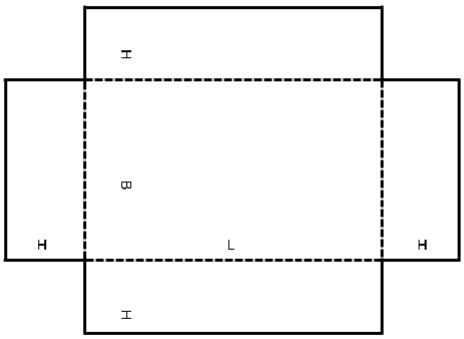


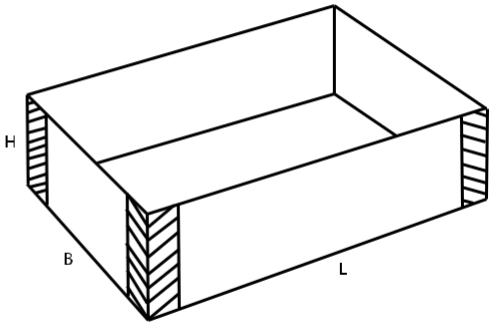

## 0459 A

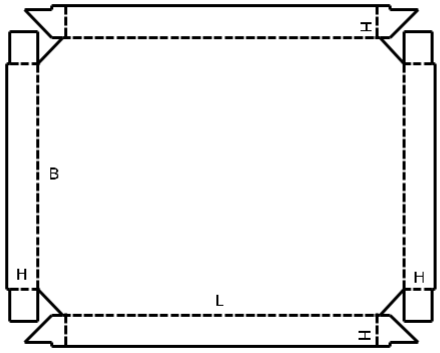


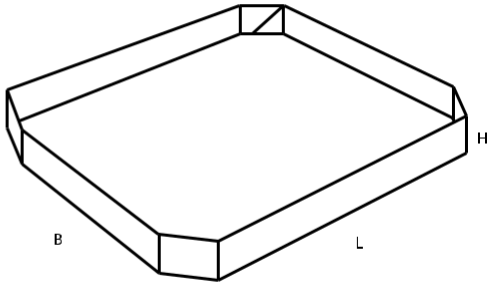


## 0460 A

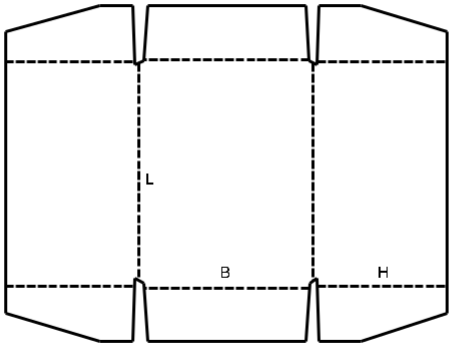


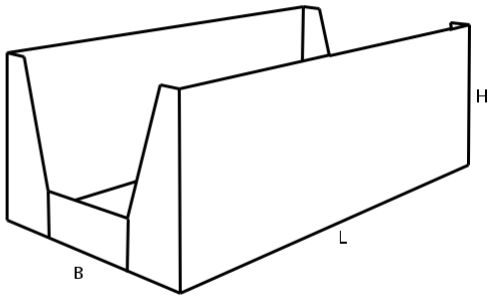


## 0470 M

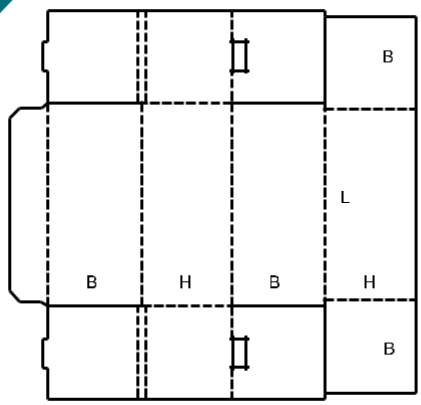


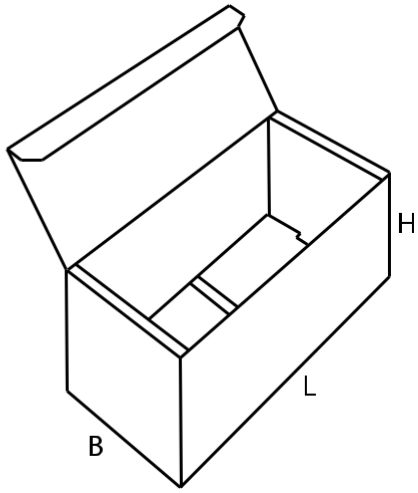


## 0471 M

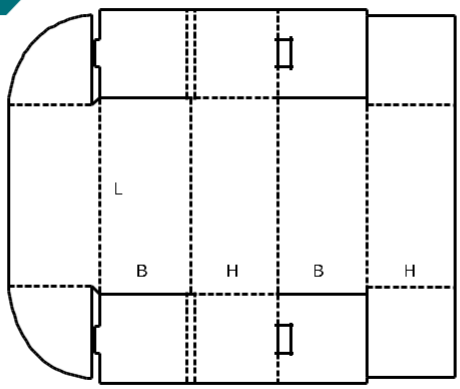


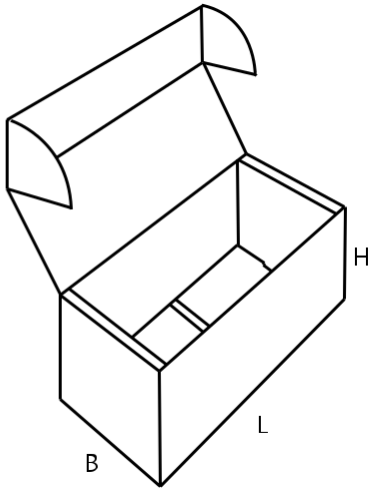

## 0472 M

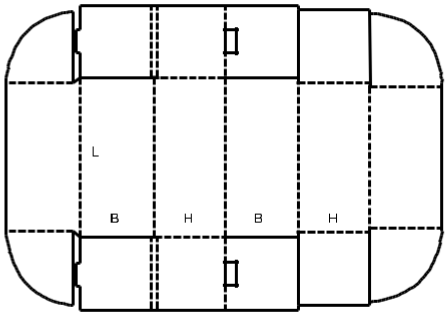


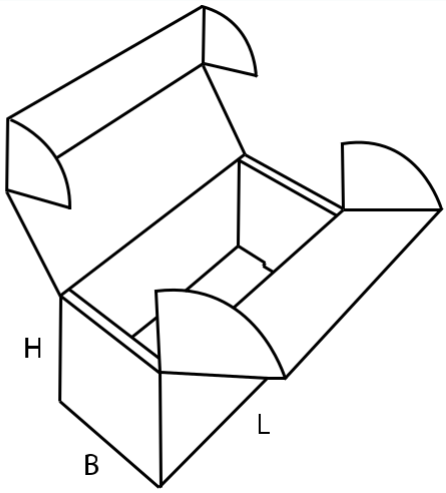


## 0473 M

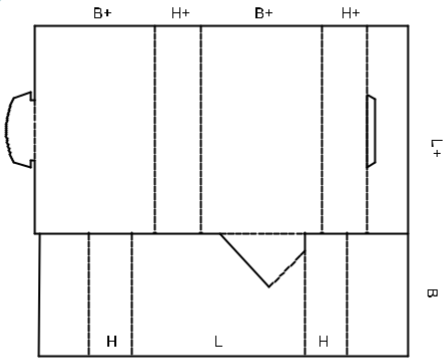


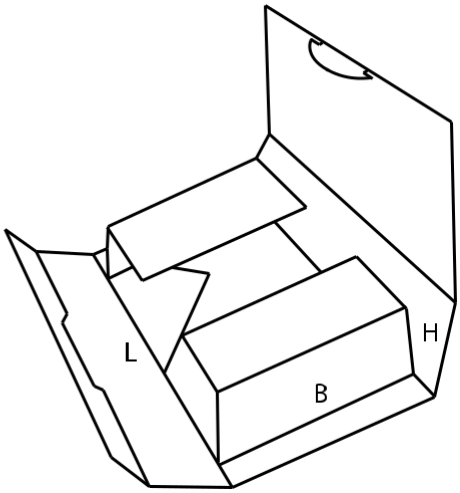


## 0480 A

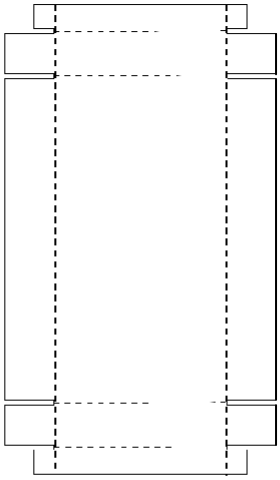

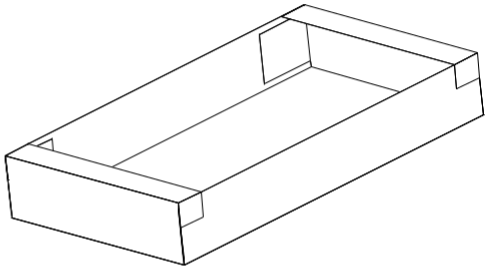

# 0500

Zasouvací obaly z dvou a více dílů, které se zasouvají do sebe.

## 0501 M

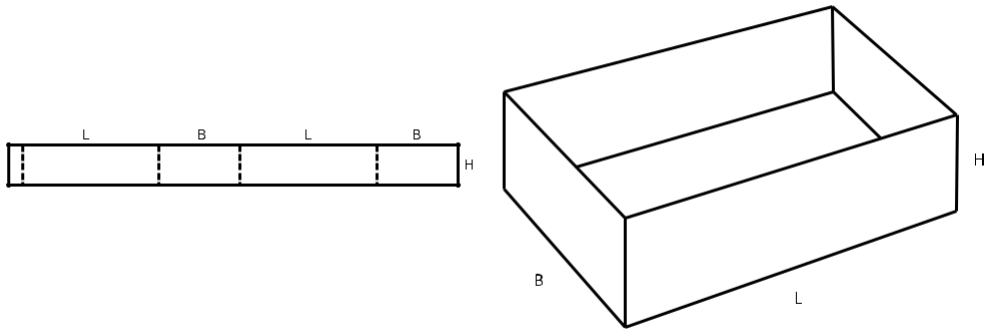


## 0502 M

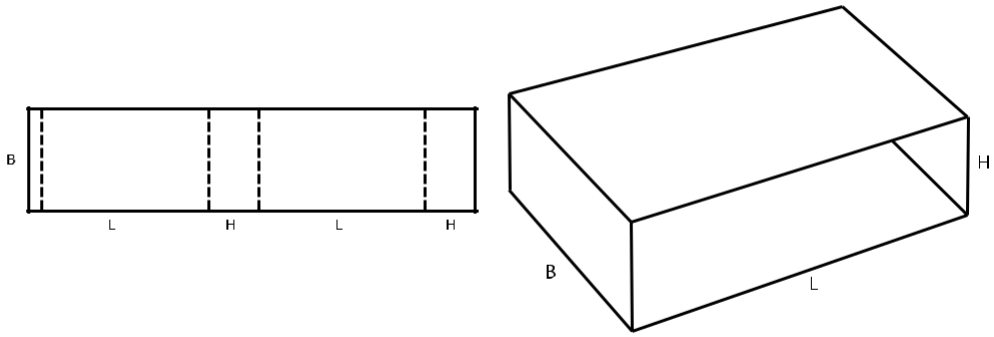


## 0503 M

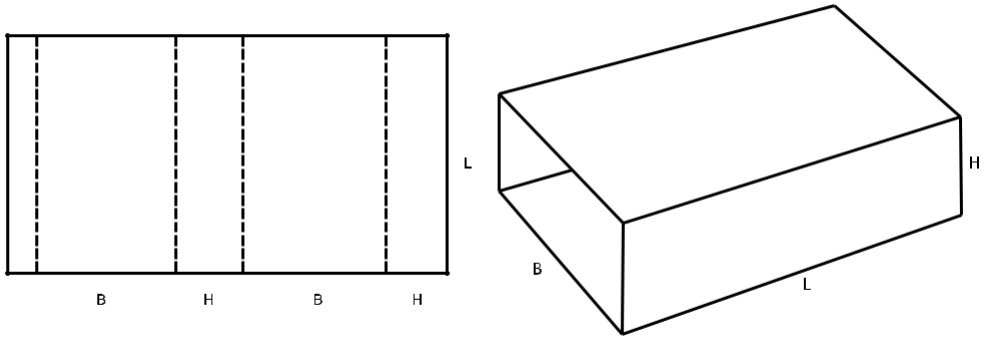

## 0504 M

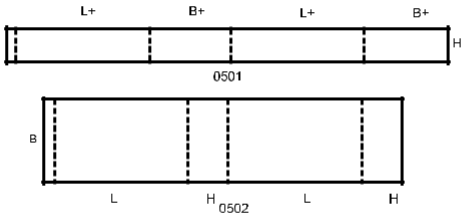


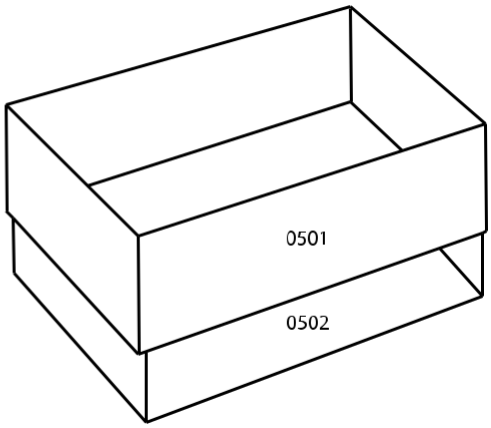


## 0505 M

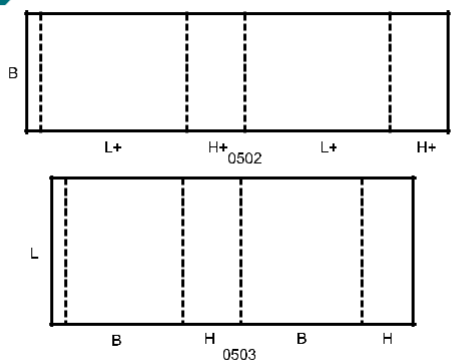


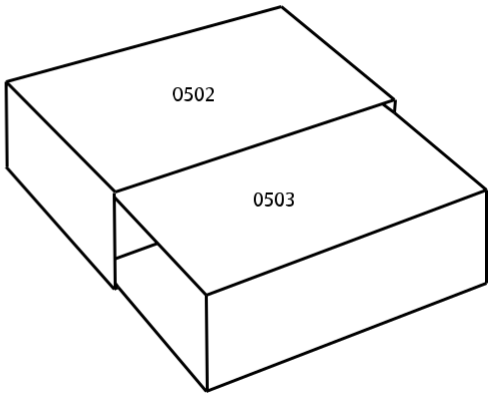


## 0507 M

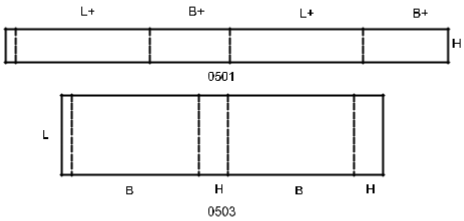


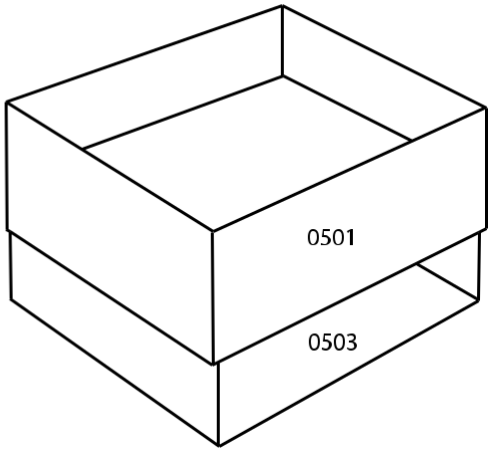


## 0509 M

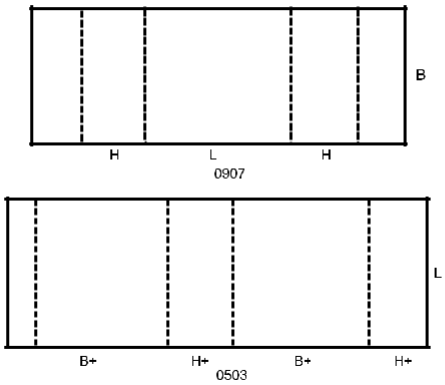


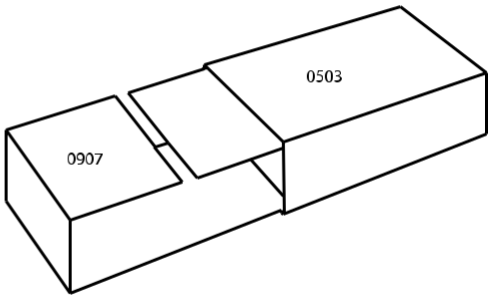

## 0510 M

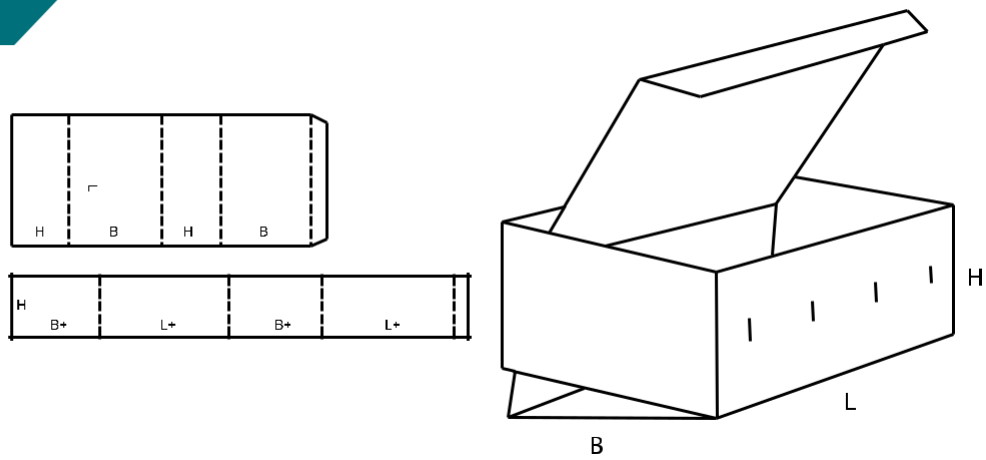


## 0511 M

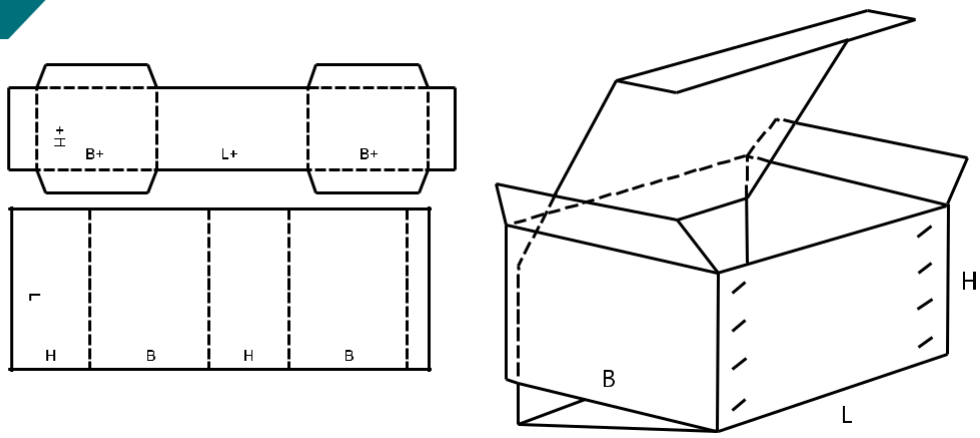


## 0512 M

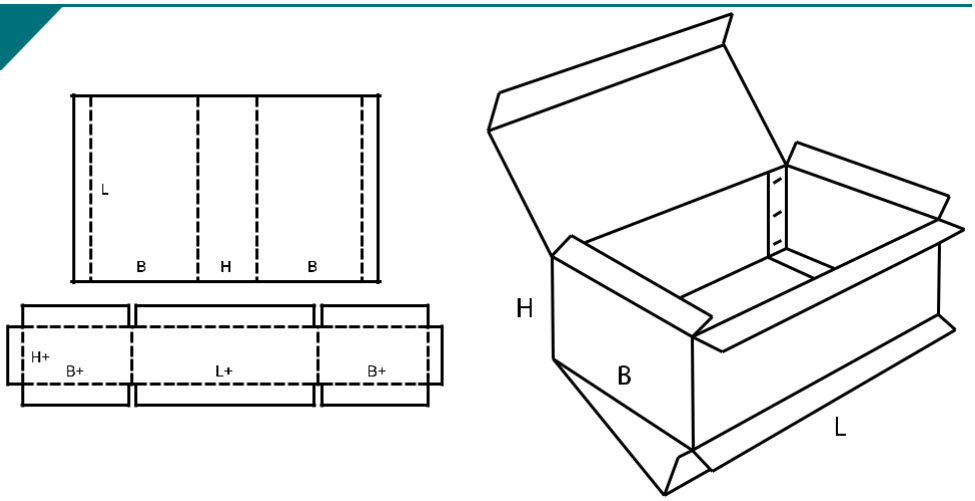

# 0600

- Pevné obaly sestávají nejčastěji ze dvou bočnic a těla. Před použitím vyžadují sešití.
- Pevné obaly dokáží perfektně ochránit vaše zboží a zjednodušují manipulaci s ním. Díky možnostem přizpůsobení a potisku je možné využití i na propagaci. Samozřejmostí je, že obaly zboží je možné v případě potřeby paletizovat.

## 0601 A

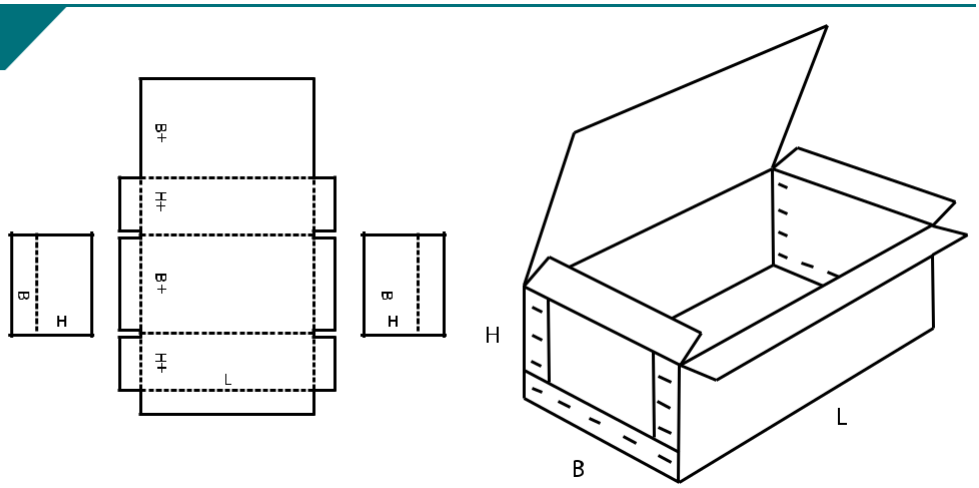


## 0602 A

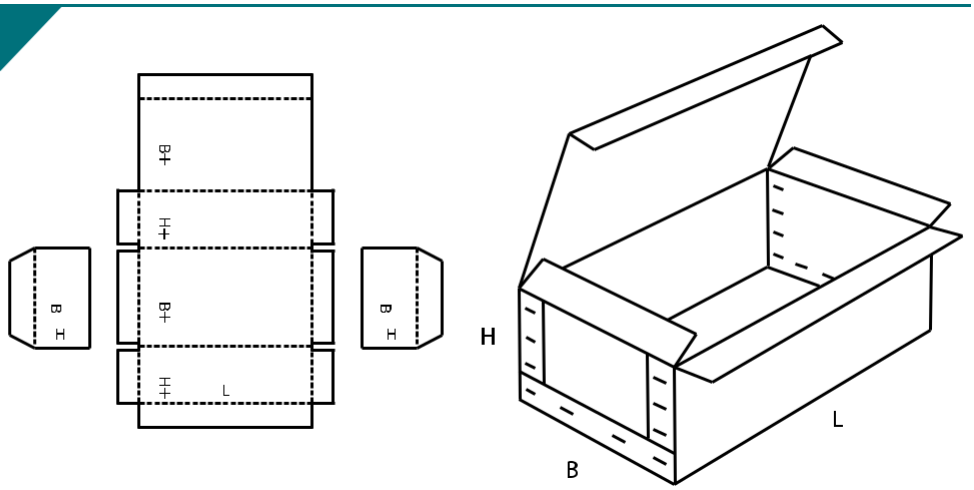


## 0605 A

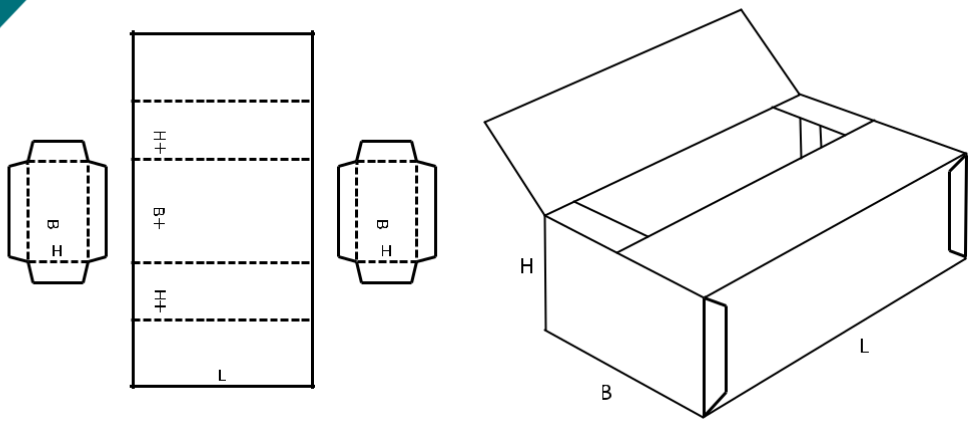

## 0606 A

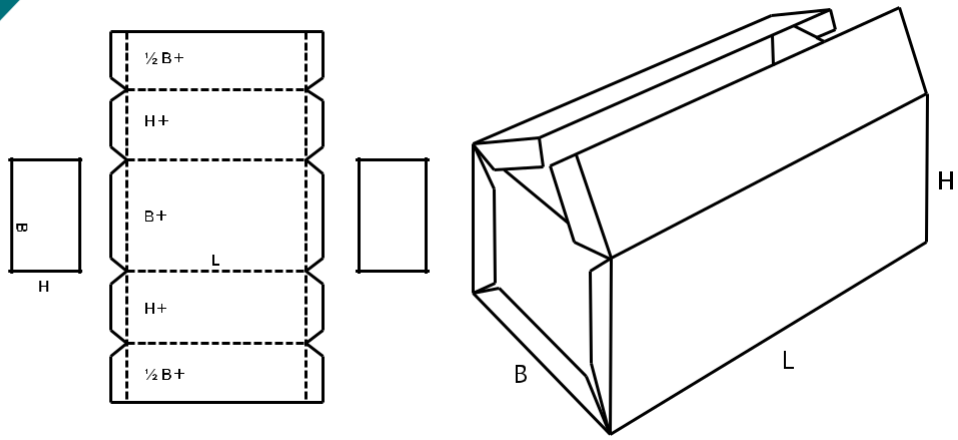


## 0607 A

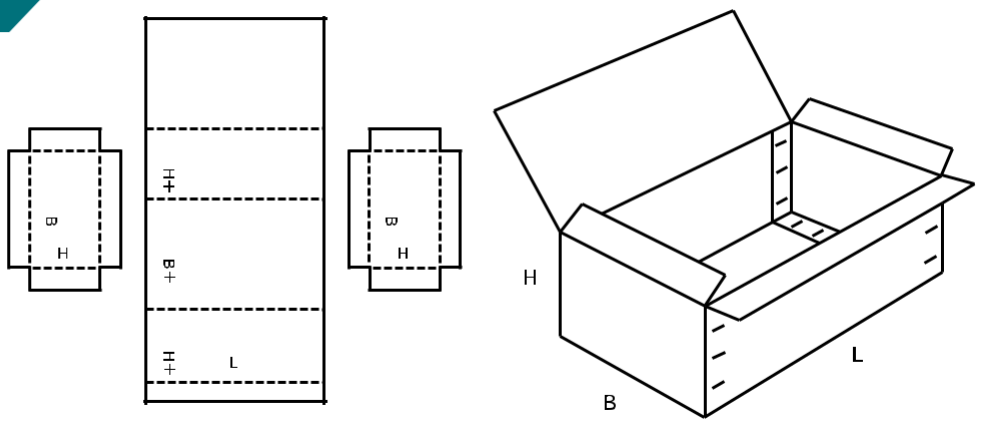


## 0608 A

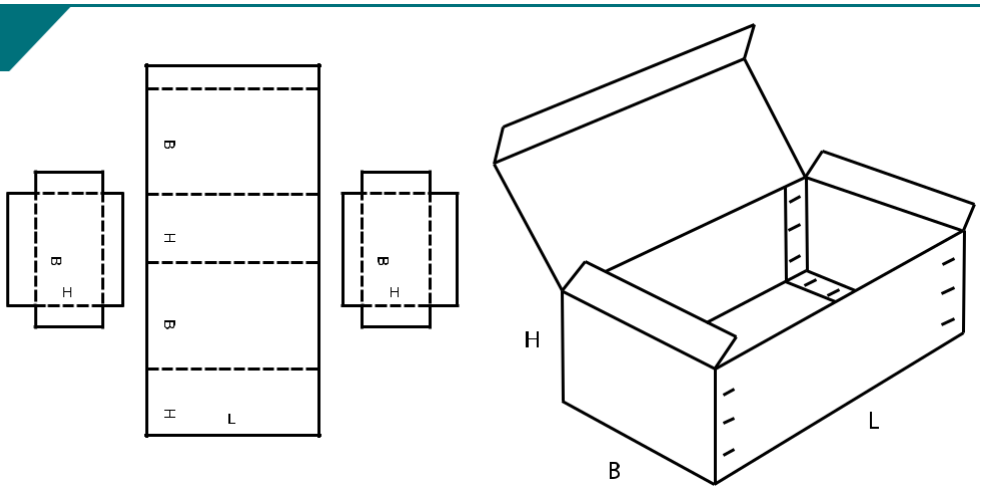


## 0610 M/A

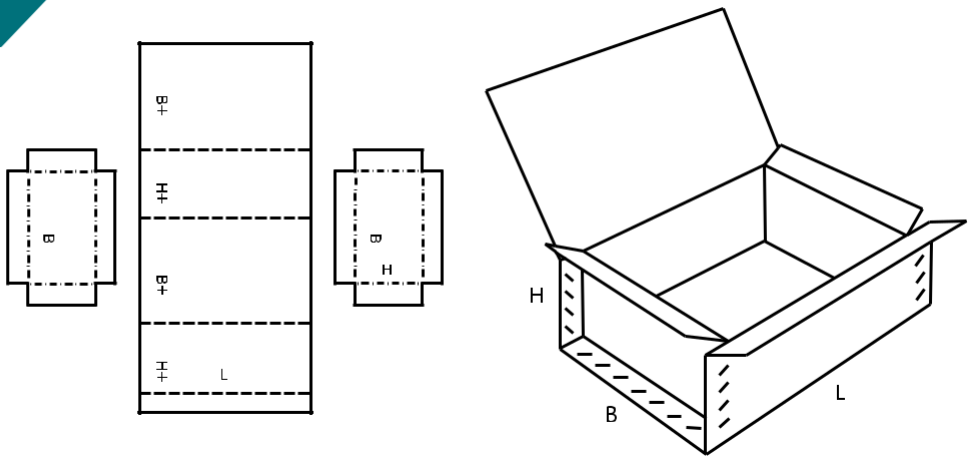

## 0615 M/A

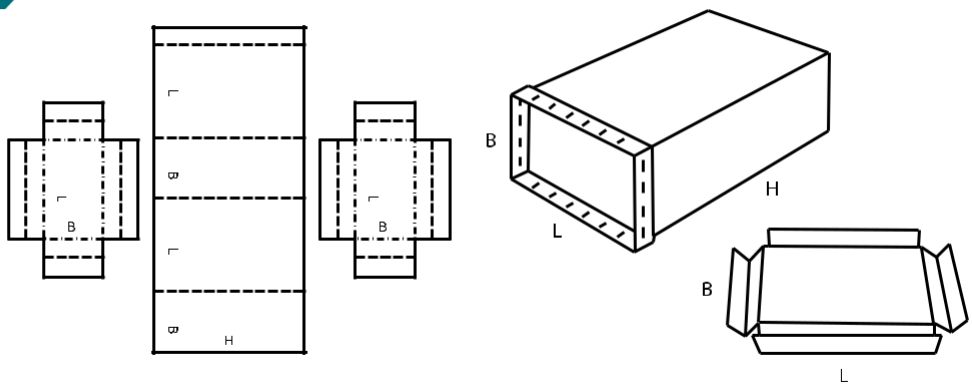


## 0616 M/A

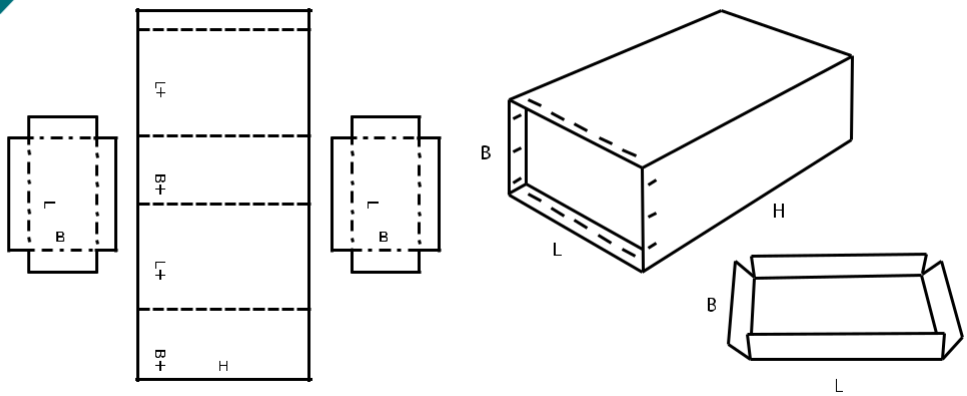


## 0620 A

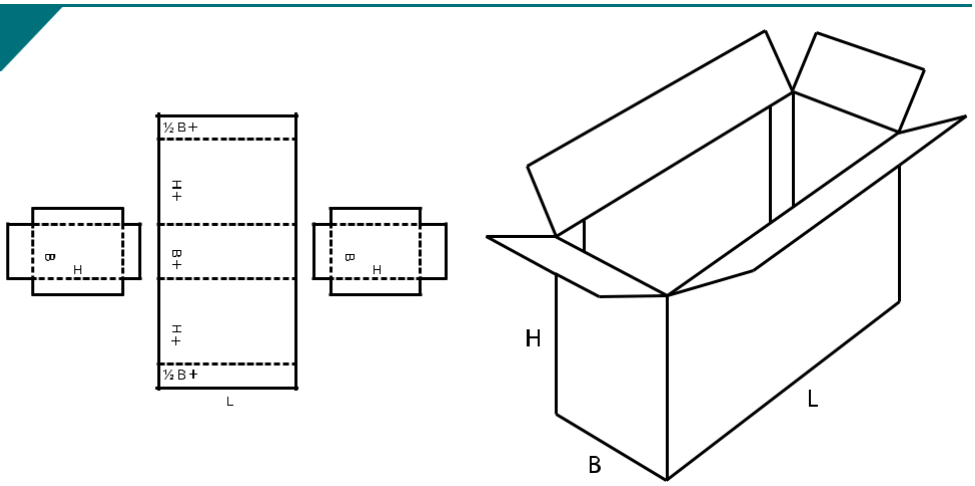


## 0621 M

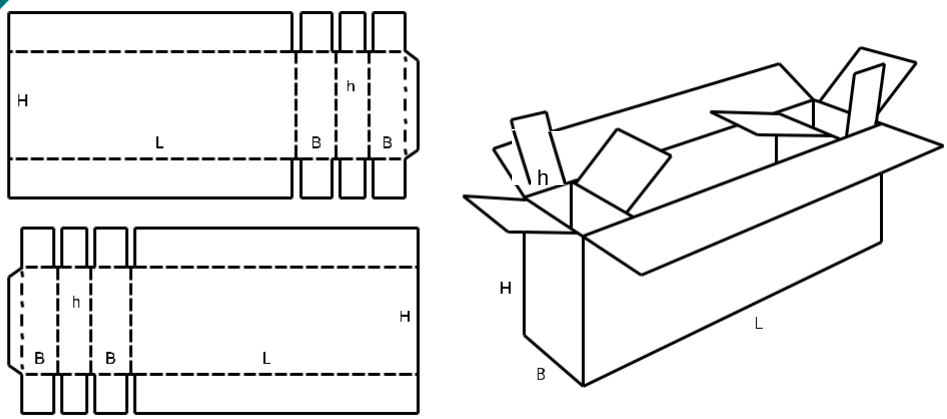

# 0700

- Lepené obaly jsou jednodílné skládatelné obaly, které jsou dodávány složené na plocho a sestaví se jednoduchým složením. Volitelně mohou mít i obálkové nebo zasouvací dno.
- Lepené obaly jsou výbornou volbou při transportu zboží. Skládají se z jediného kusu, přičemž konstrukce je na vícerých místech slepena. K zákazníkovi putují obaly v plochém stavu, což šetří nemalé prostředky na dopravě. Složení je velice jednoduché a zvládne jej každý.
- Jako u všech obalů, i lepené obaly je možné různě upravit. Od volby materiálu, přes požadavky na paletizaci až po různé typy potisků, či vybavení odnosnými oušky.

## 0700 M

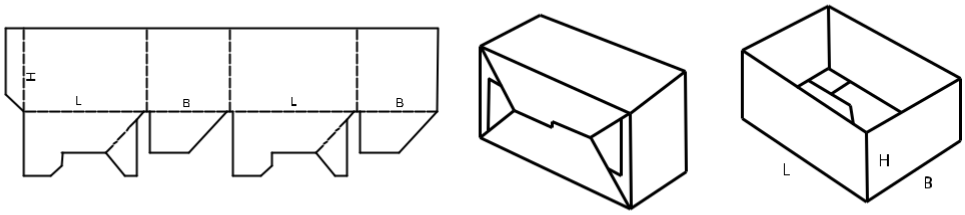


## 0701 M

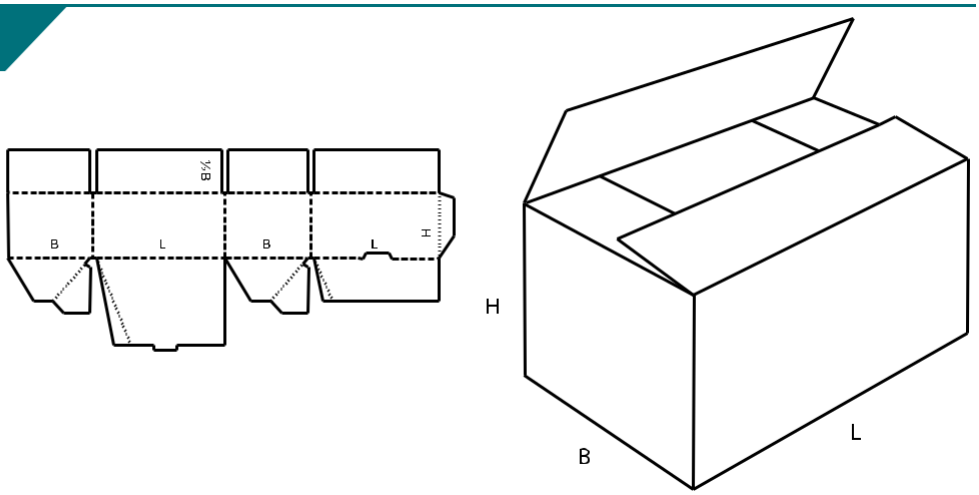


## 0703 M

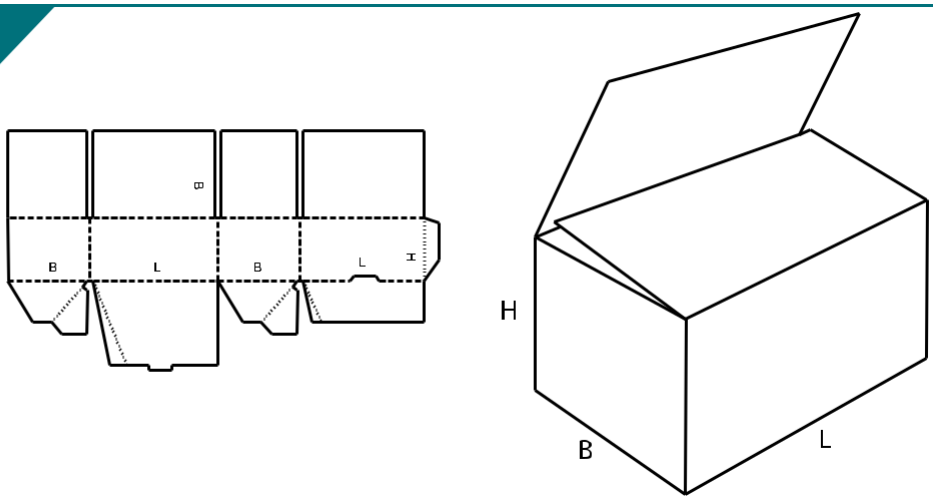

## 0711 M

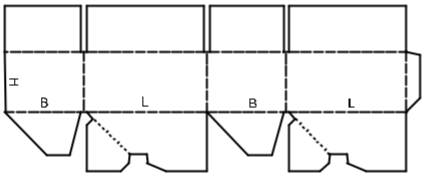


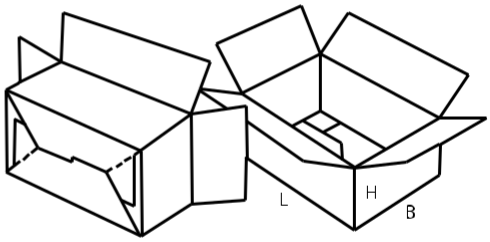


## 0712 M

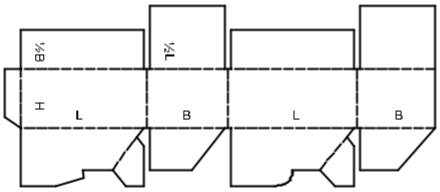


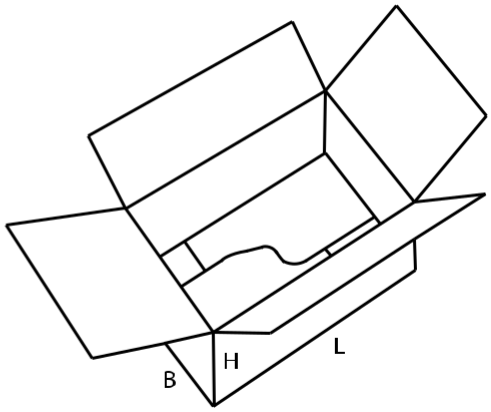


## 0713 M

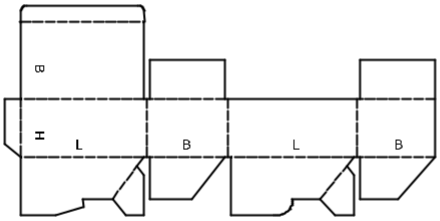


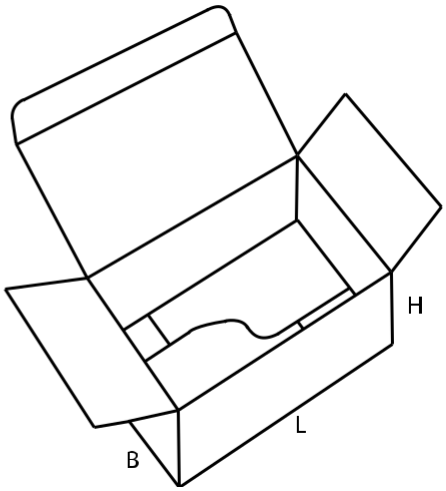


## 0714 M

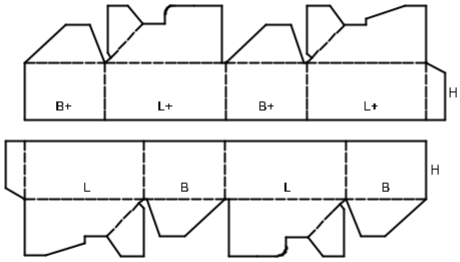


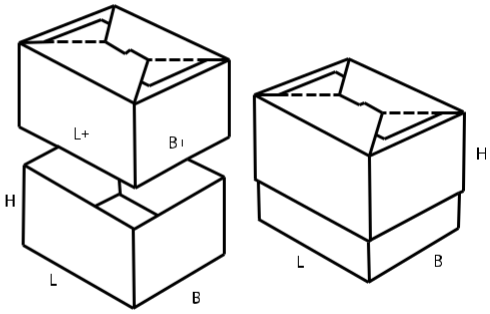

## 0715 M

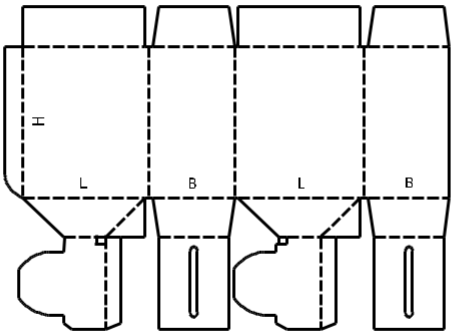


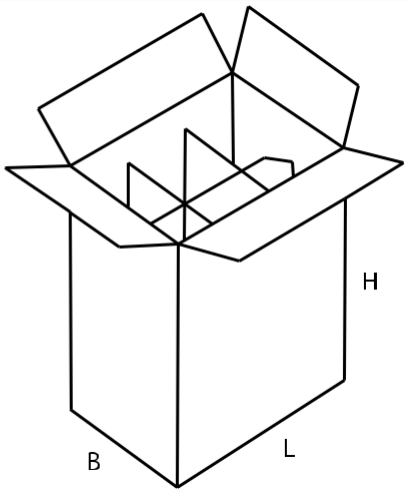


## 0716 M

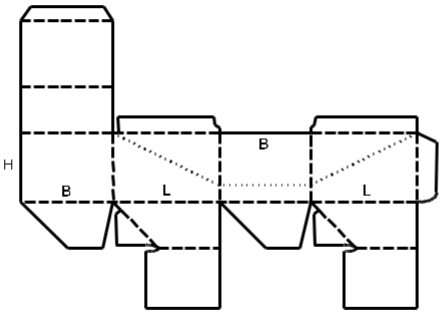


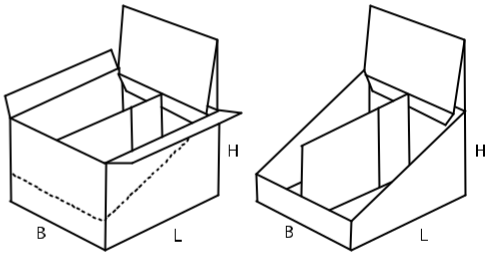


## 0717 M

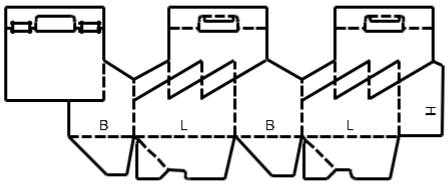


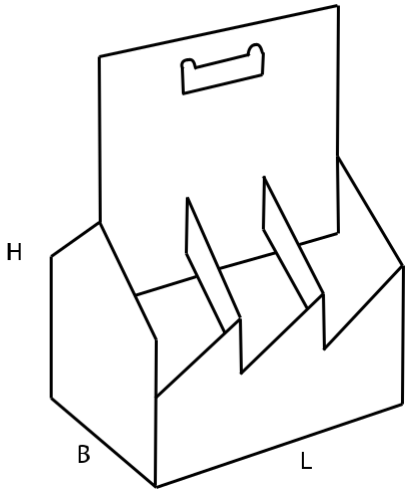


## 0718 M

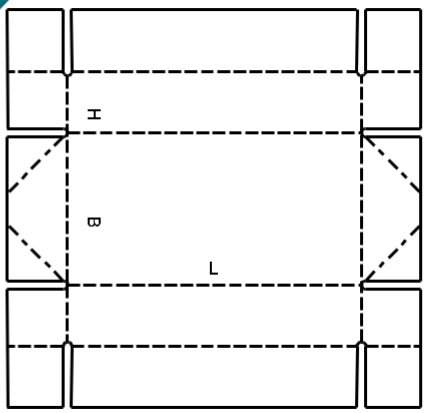


B≥ 2H

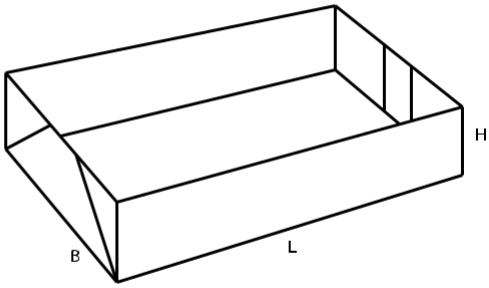

## 0747 M

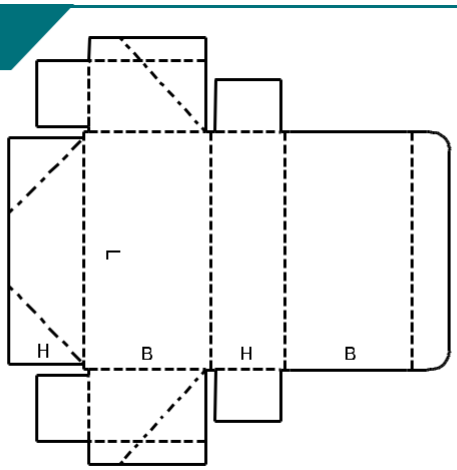


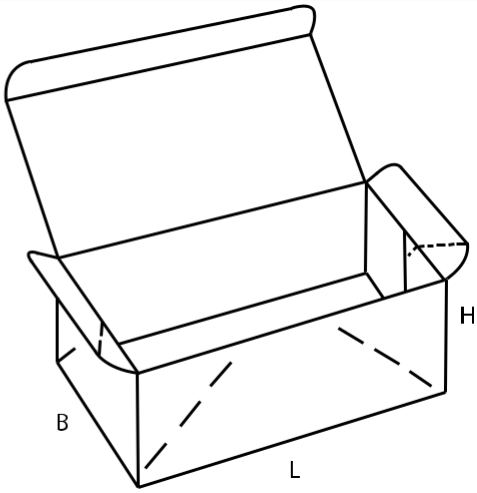


## 0748 M

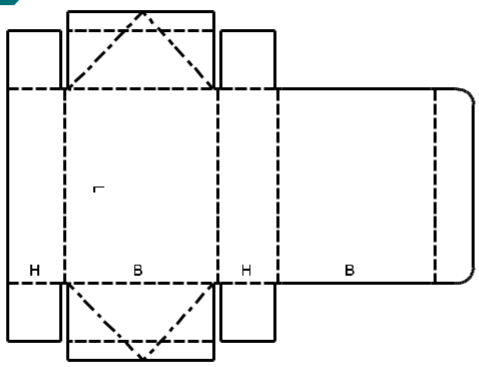


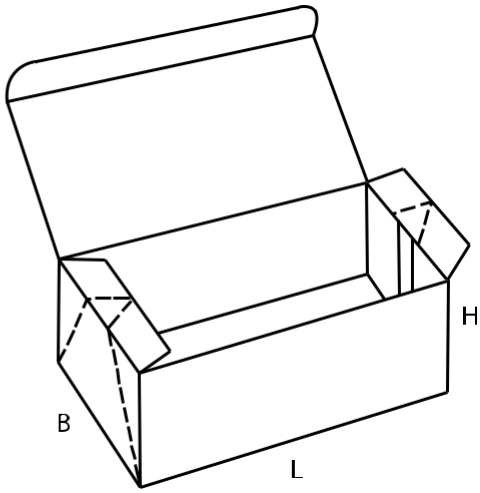


## 0751 M

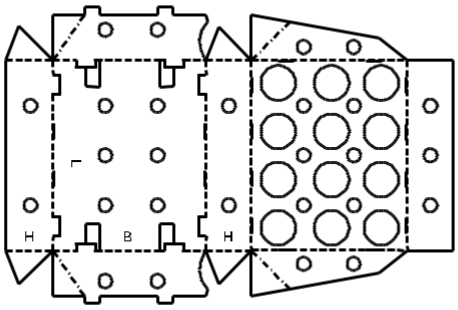


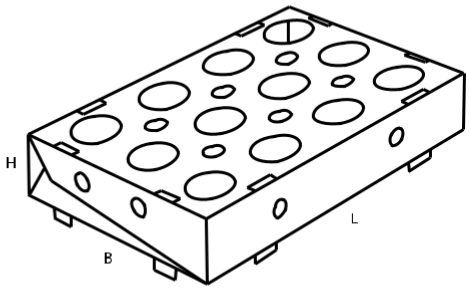


## 0752 M/A

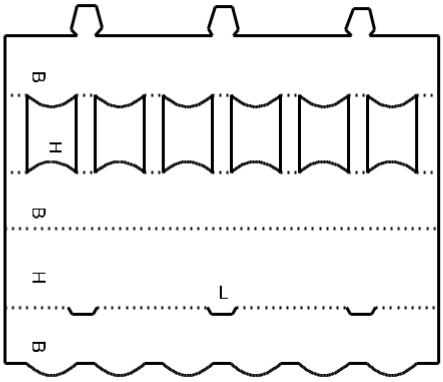


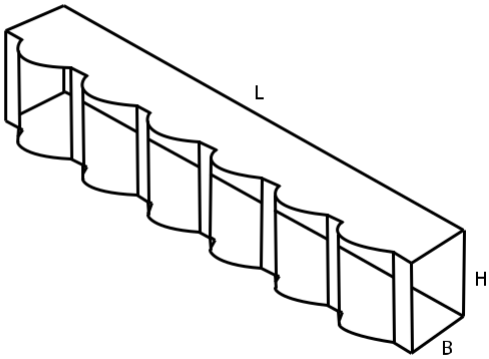

## 0759 M

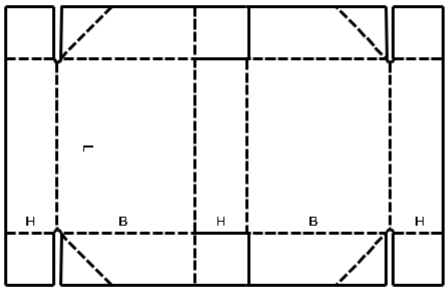


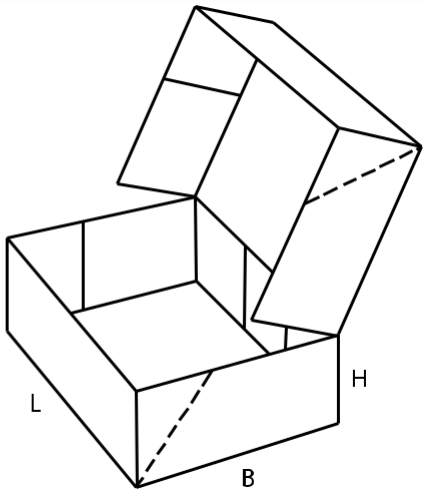


## 0761 M

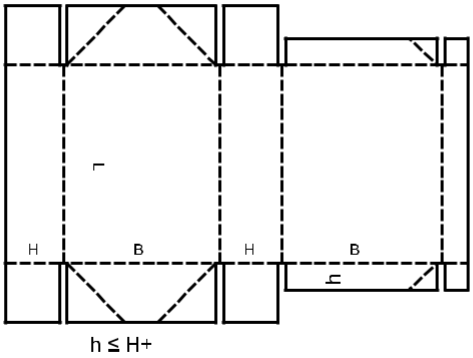


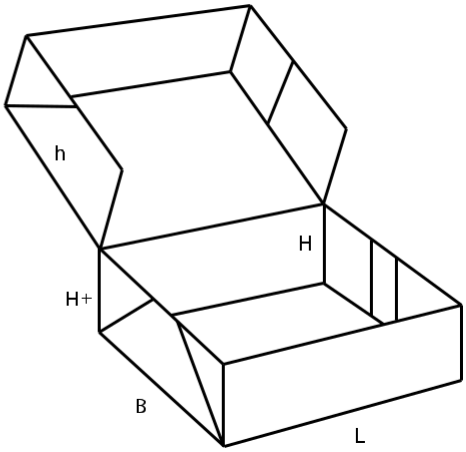


## 0770 M

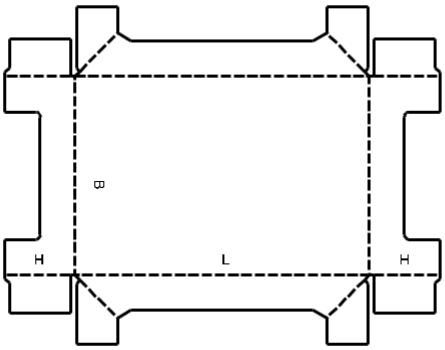


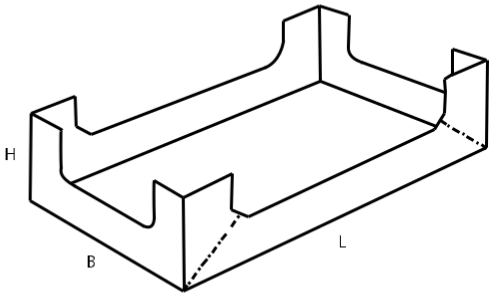


## 0771 M

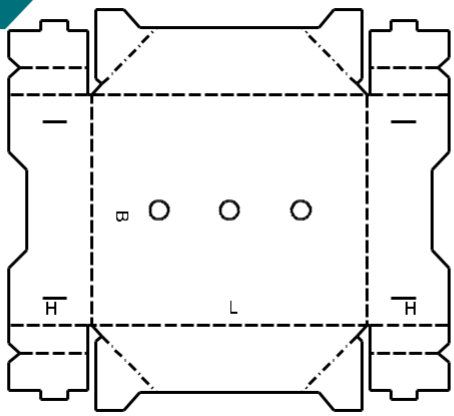


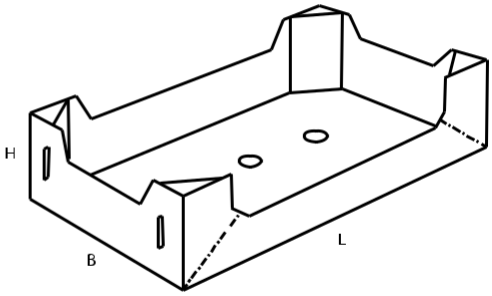

## 0772 M

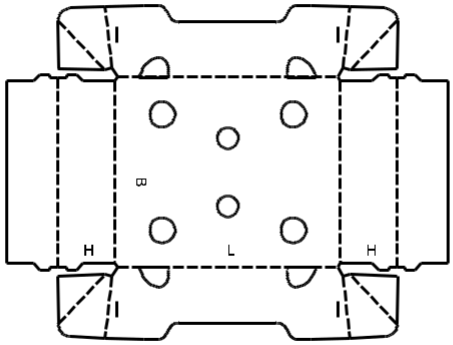


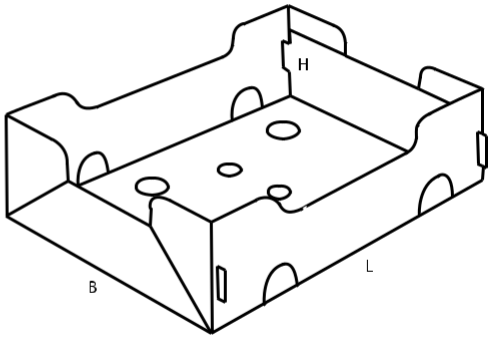


## 0773 M

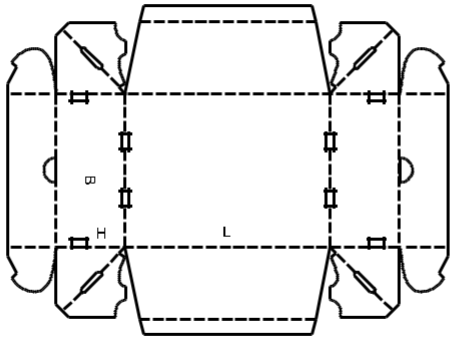


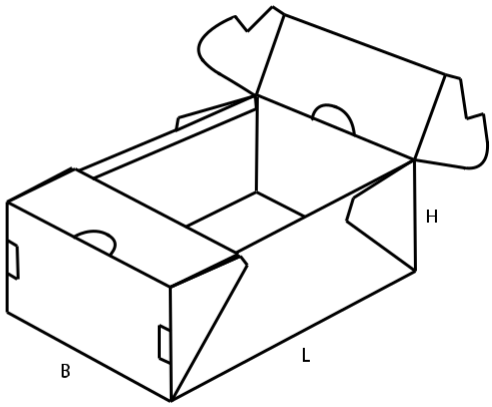


## 0774 M

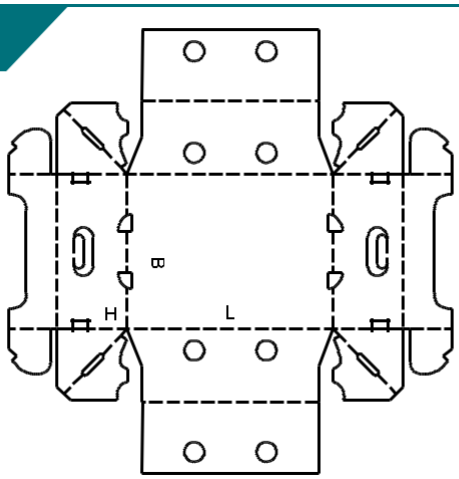


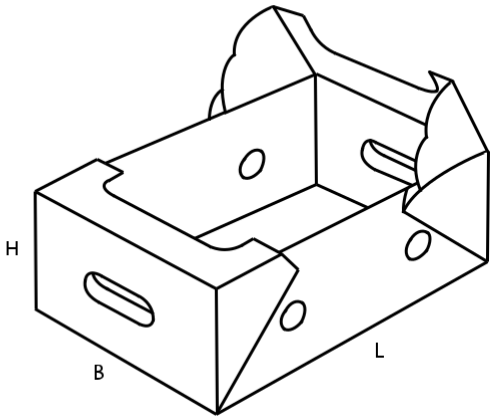

# 0900

- Vnitřní vybavení obalů (vložky, násady, mřížky, dělicí stěny, přepážky, polstry, …) pevně spojené s obalem nebo samostatné.

## 0900 M

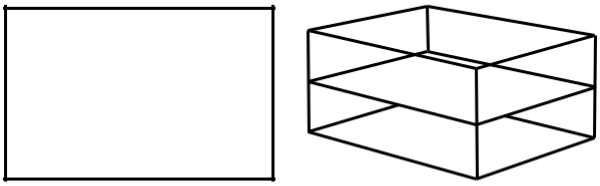

## 0901 M

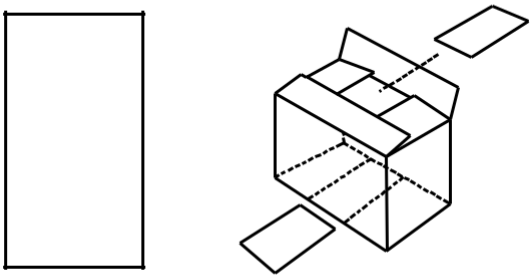

## 0902 M

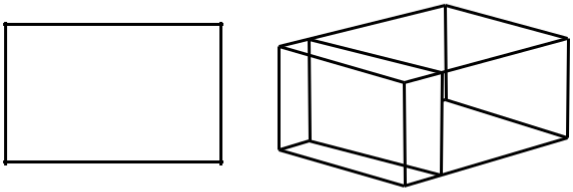

## 0903 M

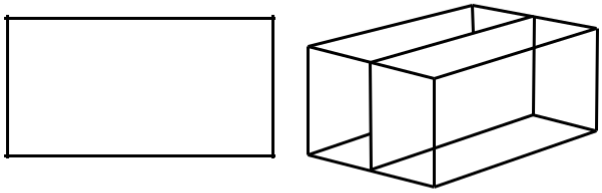

## 0904 M

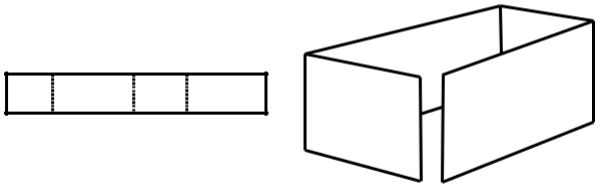

## 0905 M

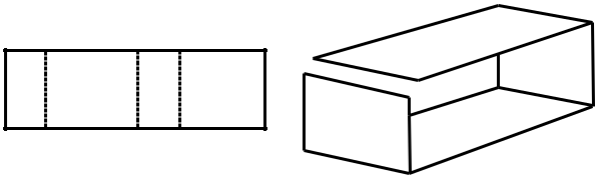

## 0906 M

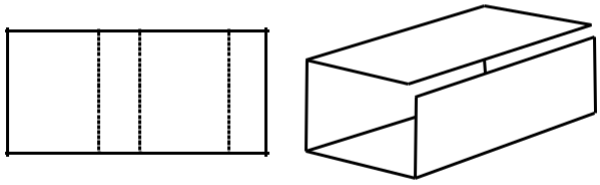

## 0907 M

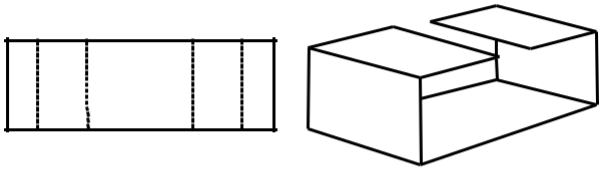

## 0908 M

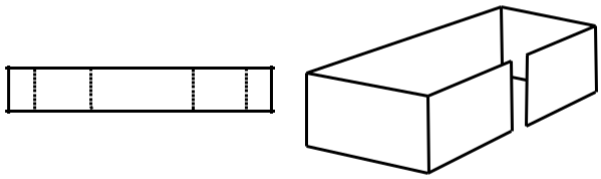

## 0909 M

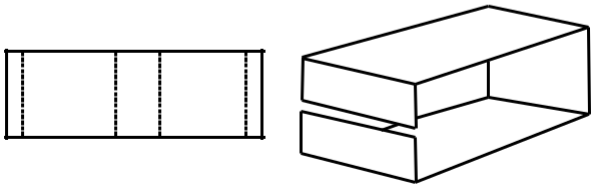

## 0910 M

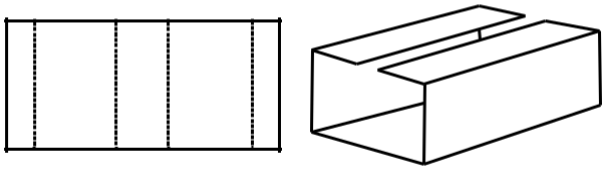

## 0911 M

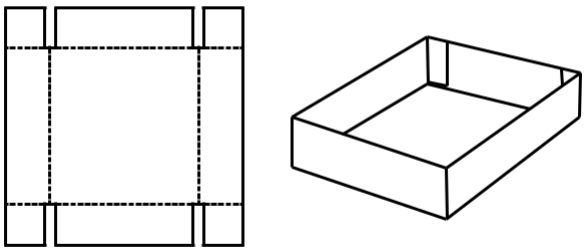

## 0913 M

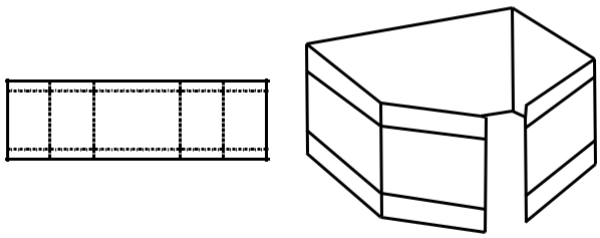

## 0914 M

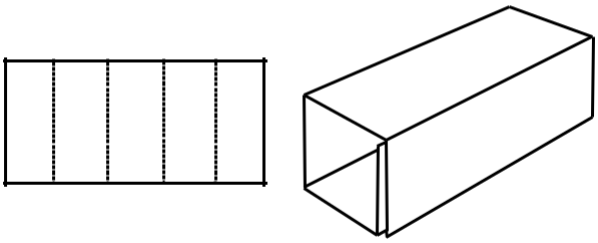

## 0920 M

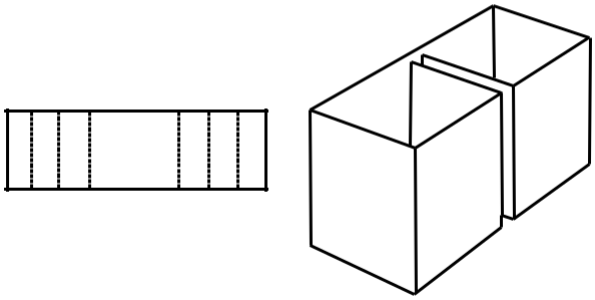

## 0921 M

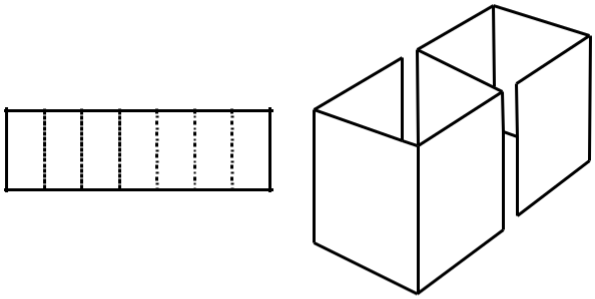

## 0929 M

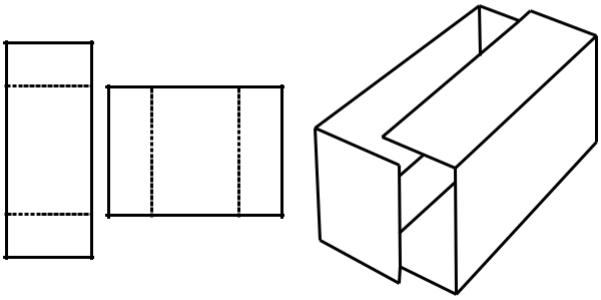

## 0930 M

2 x

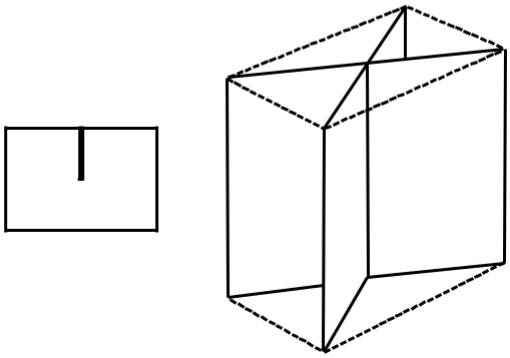

## 0931 M

4 x

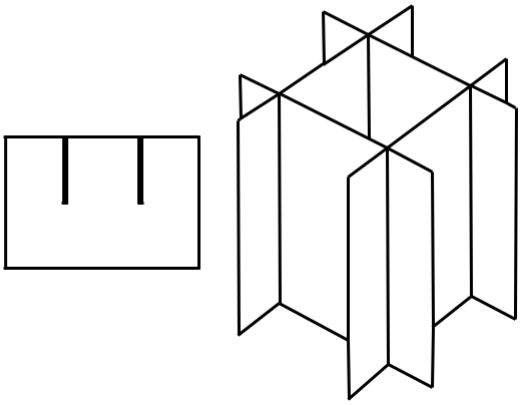

## 0932 M

4 x

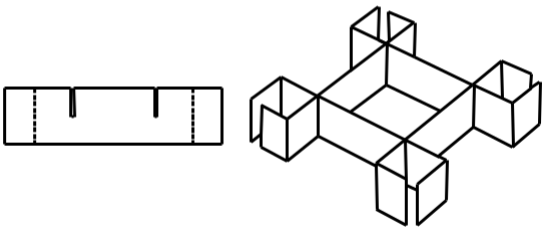

## 0933 M

3 x

2 x

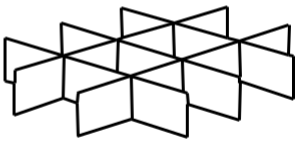

## 0934 M

4 x

6 x

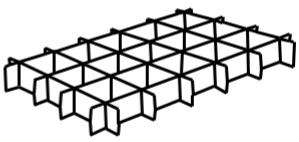

## 0935 M

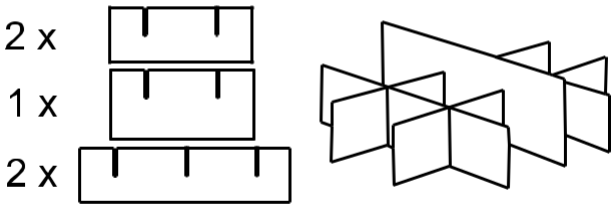


## 0940 M

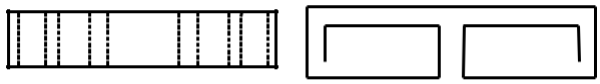

## 0941 M

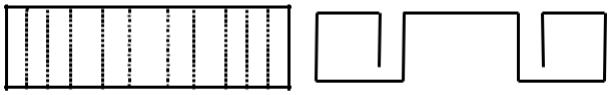

## 0942 M

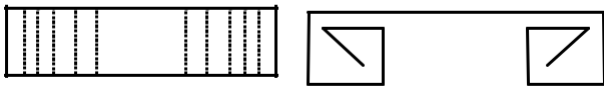

## 0943 M

## 0944 M

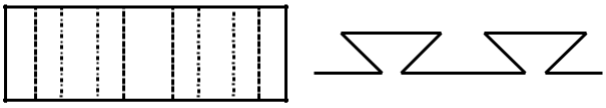

## 0945 M

## 0946 M

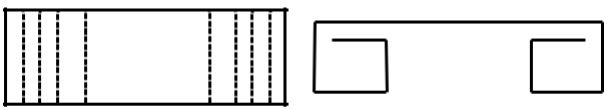

## 0947 M

## 0948 M

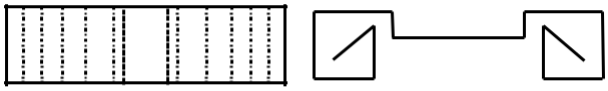

## 0949 M

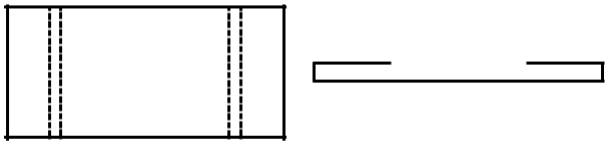

## 0950 M

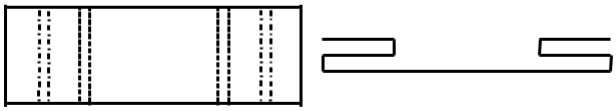

## 0951 M

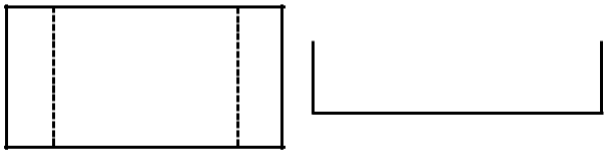

## 0965 M

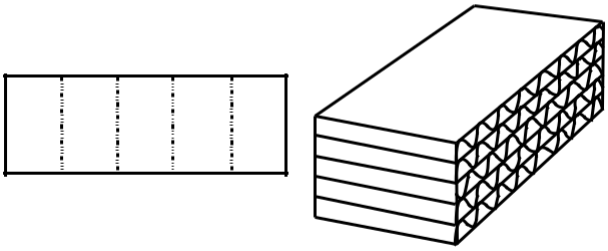

## 0966 M

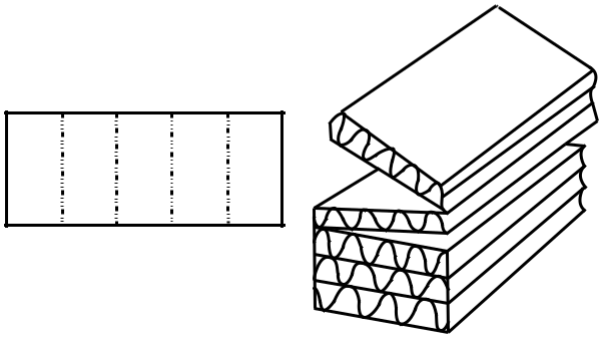

## 0967 M

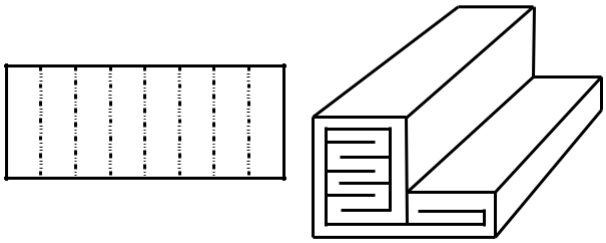

## 0970 M

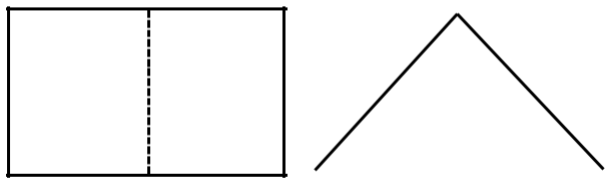

## 0971 M

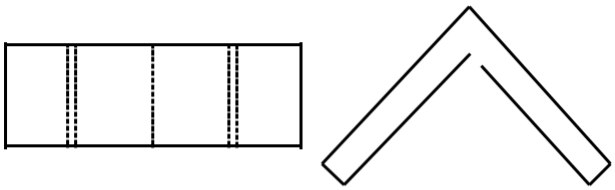

## 0972 M

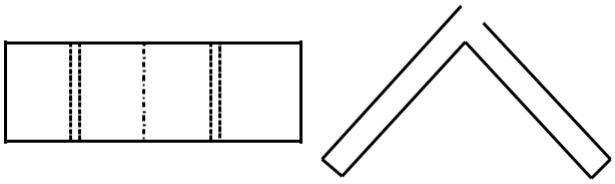

## 0973 M

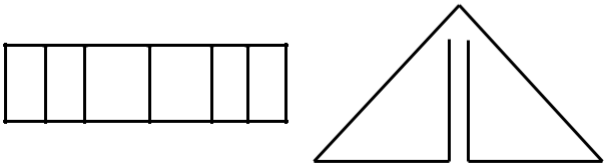

## 0974 M

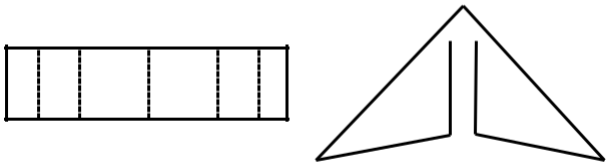

## 0975 M

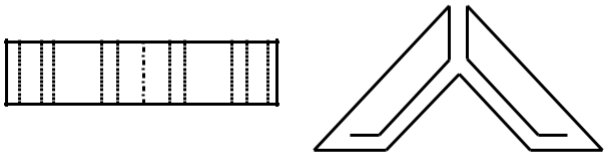
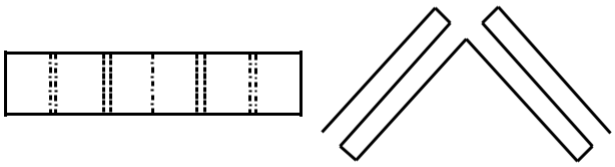
## 0976 M